SIEMENS
SCHMALFILM
TECHNIK

Tonlaufwerke

Sf.TL.6.1/Sf.TL 6.2 Sf.TL 6.3

Ersatzteilliste

Januar 1959

SIEMENS & HALSKE AKTIENGESELLSCHAFT

(c) by Siemens Download von www.olafs-16mm-kino.de

Inhaltsverzeichnis

Tonlaufwerk Sf. TL 6.1	4
Tonlaufwerk Sf. TL 6.2	5
Tonlaufwerk Sf. TL 6.3	6
Gehäuse	7
Tonschwungbahn	8
Optikhalter	9
Rollenplatte Sf. TL 6.1	10 - 12
Bremsrolle	13
Rollenplatte Sf. TL 6.2	14 - 15
Rollenplatte Sf. TL 6.3	16
Einzelteile	17
Verkabelung Sf. TL 6.1/6.2/6.3 - Sf. V 6.2	18 - 19
Verkabelung Sf. TL 6.1/6.2/6.3 - Sf. V 6.1	20 - 21

(c) by Siemens Download von www.olafs-16mm-kino.de

In dieser Ersatzteilliste sind sämtliche Teile der Tonlaufwerke Sf. TL 6.1, Sf. TL 6.2 und Sf. TL 6.3 aufgeführt.

Zum schnellen Auffinden und Festlegen der benötigten Ersatzteile sind sämtliche Teile durch Fotos bzw. Zeichnungen veranschaulicht. Normenteile wurden in den Tafeln ohne bildliche Darstellung aufgenommen. Für geläufige Normenteile wie Schrauben, Muttern, Scheiben und dergleichen können handelsübliche Normalien verwendet werden, sofern sie den DIN entsprechen.

Bei Bestellungen ist folgendes genau anzugeben:

1) Stückzahl,
2) Benennung des betreffenden Ersatzteiles,
3) genaue und vollständige Sach-Nummer.

Beispiel:

Es sollen die auf Seite 13 unter lfd. Nr. 9 dargestellte Lochmutter und dazugehörigen Druckfedern, lfd. Nr. 10, bestellt werden. Die richtige Bestellung lautet dann:

1 Lochmutter Smf. lfw. 5, T 16,
3 Druckfeder Smf. lfw. 5, T 58.

In den Bestellungen ist niemals die lfd. Nr. anzugeben. Diese dient lediglich zum Auffinden der benötigten Teile in dieser Ersatzteilliste.

Unvollständige Bestellangaben geben zu Irrtümern Anlass und verzögern die Lieferung.

(c) by Siemens Download von www.olafs-16mm-kino.de

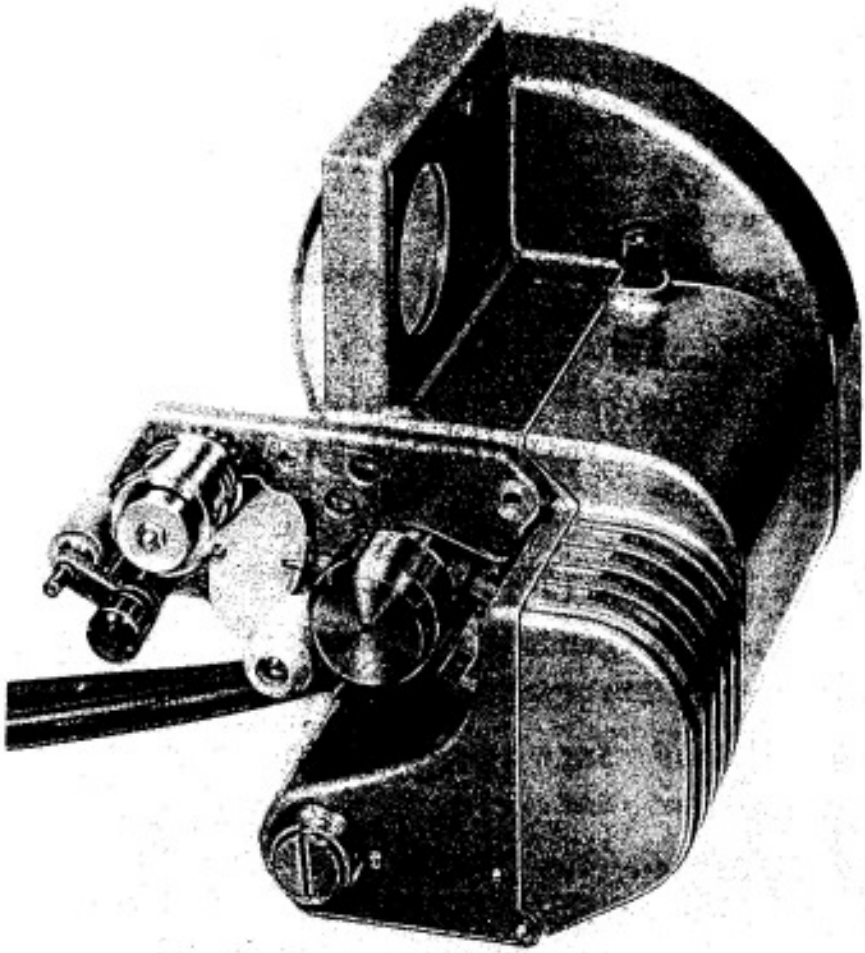

Lichtton-Laufwerk
Sf. TL 6.1

Nur für Lichtton-Wiedergabe.
Das Laufwerk ist für den nachträglichen Ausbau zum Licht-Magnetton-Laufwerk für Magnetton-Einstreifen-Betrieb vorbereitet, mit Rückwärtsgang für Szenenwiederholung.

(c) by Siemens Download von www.olafs-16mm-kino.de

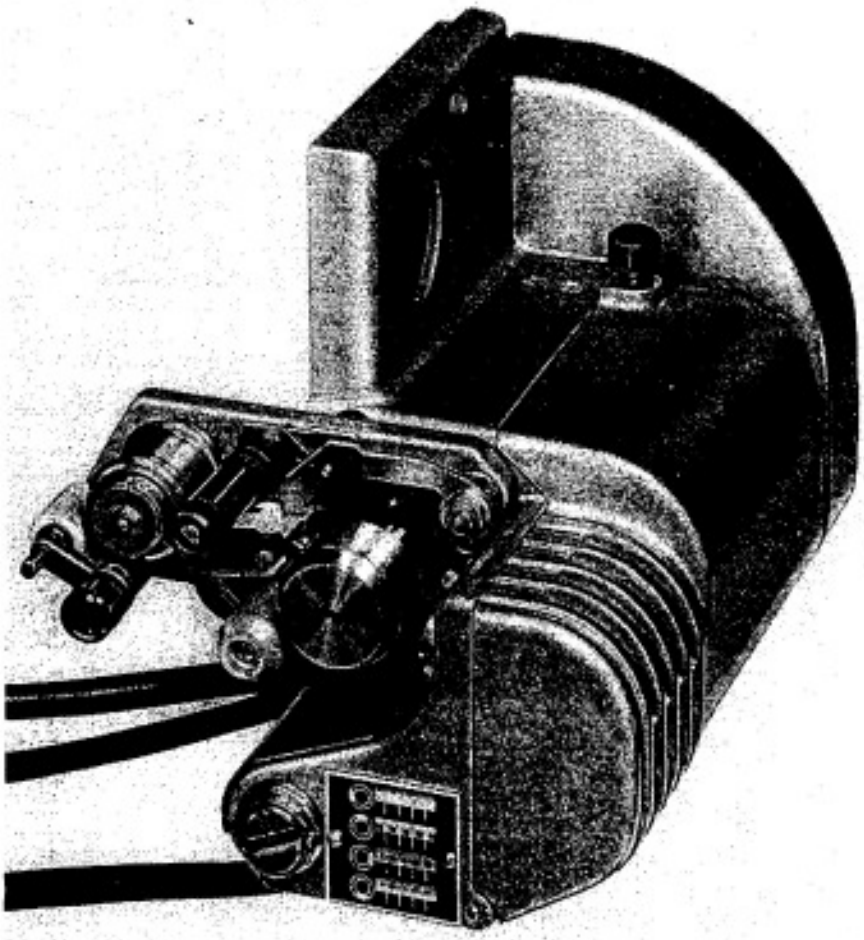

Licht-Magnetton-Laufwerk
Sf. TL 6.2

Für Lichtton-Wiedergabe, Magnetton-Aufnahme und -Wiedergabe mit 2,5 mm Magnetton-Vollspur, mit Rückwärtsgang für Szenenwiederholung.

(c) by Siemens Download von www.olafs-16mm-kino.de

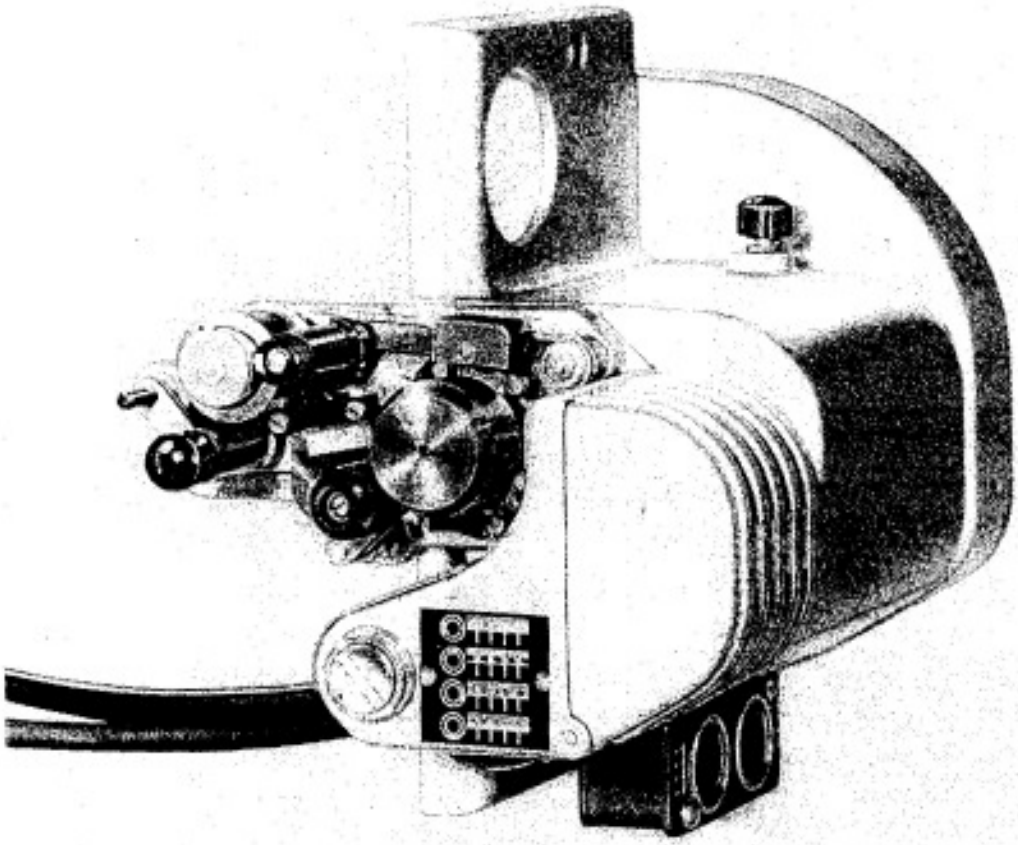

Licht-Magnetton-Laufwerk
Sf. TL 6.3

Für Lichtton- und Magnetton-Wiedergabe, Magnetton-Aufnahme auf Vollspur und Schmalspur. Rückwärtsgang für Szenenwiederholung.

(c) by Siemens
Download von www.olafs-16mm-kino.de

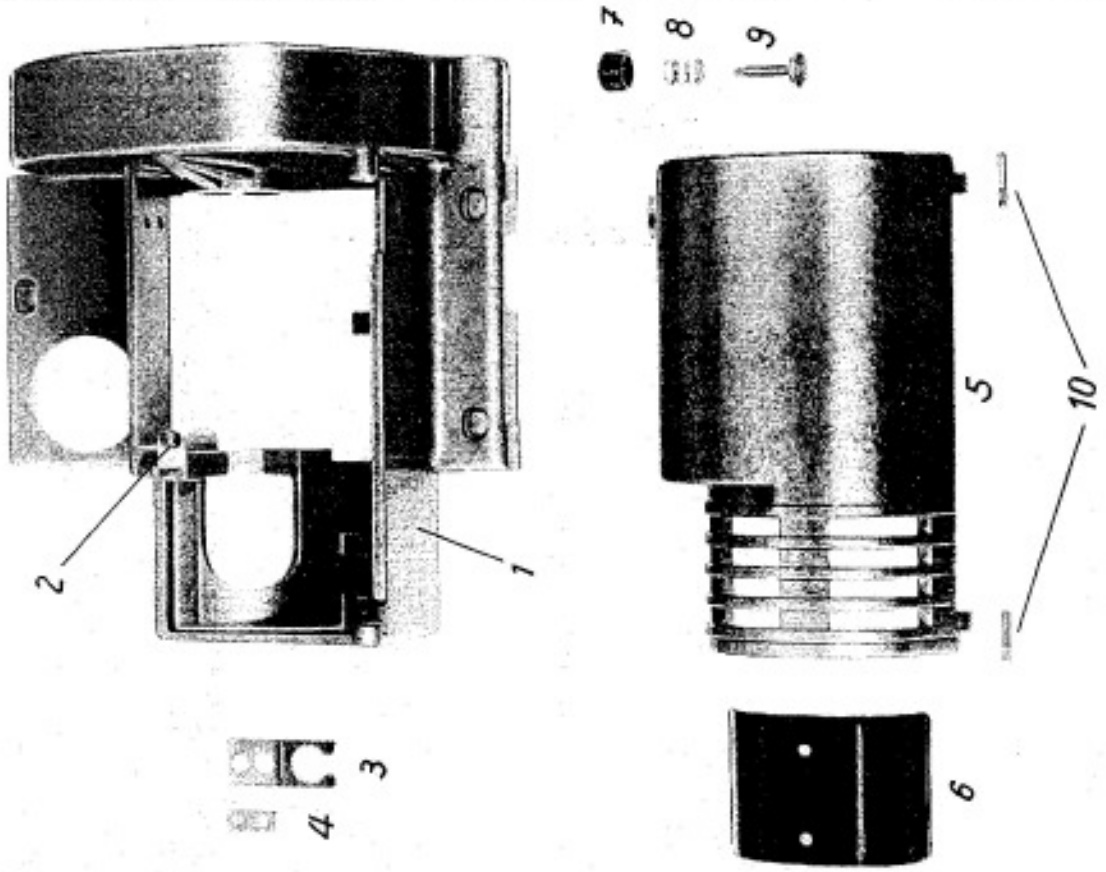

lfd.Nr.	Benennung	Sach-Nummer	Bemerkung
	Gehäuse, vollst., m.Schutzkappe	Smf.lfw. 1, Tz. 1	
	Schutzkappe, vollst.	Smf.lfw. 1, Tz. 2	
1	Gehäuse	Smf.lfw. 1, T 1	
2	Stift	Smf.lfw. 1, T 7	
3	Rastblech	Smf.lfw. 1, T 2	
4	Gewindeplatte	Fg.kfs.366, T 20	
5	Schutzkappe	Smf.lfw. 1, T 3	
6	Schutzblech	Smf.lfw. 1, T 5	
7	Knopf	Fot.kino.14, T 148	
8	Druckfeder	Fot.kino.14, T 147	
9	Raststift	Smf.lfw. 1, T 4	
10	Stift	Smf.lfw. 1, T 6	
	Normenteile		
	Senkschraube	AM 3x8 DIN 63-5s	

(c) by Siemens
Download von www.olafs-16mm-kino.de

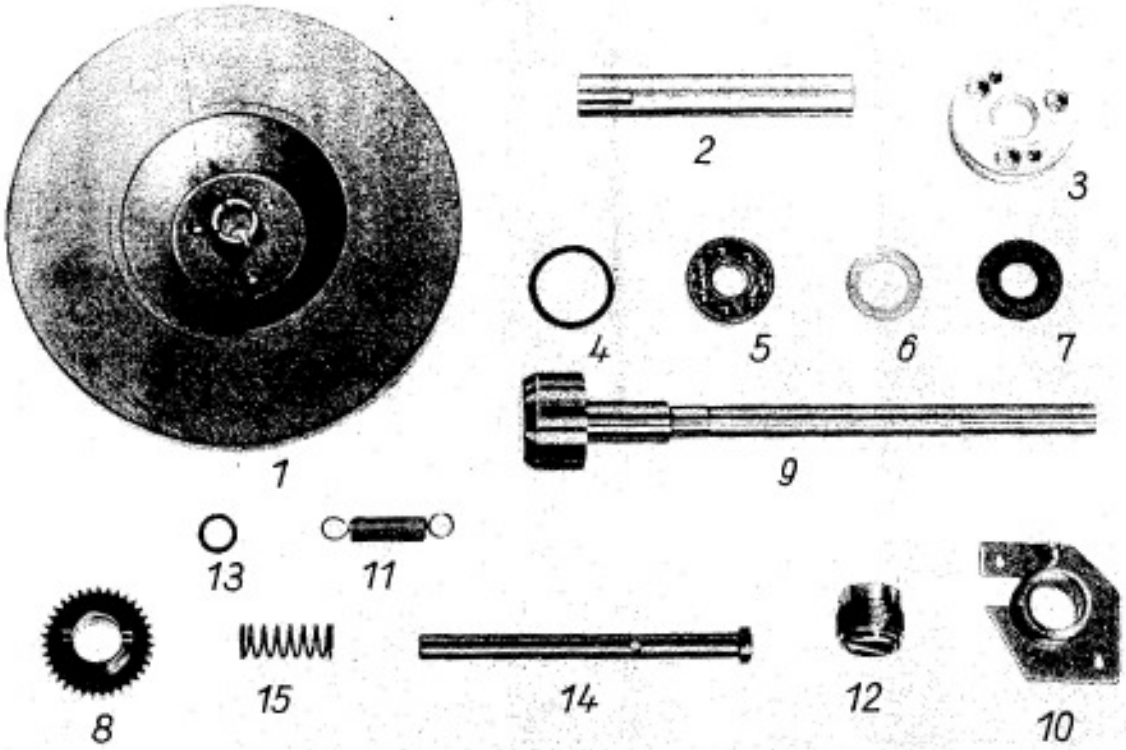

lfd.Nr.	Benennung	Sach-Nummer	Bemerkung
1	Schwungrad	Smf.lfw.1, T 64	
2	Abstandsrohr	Smf.lfw.1, T 14	
3	Spannring	Smf.lfw.1, T 17	
4	Federring	Smf.lfw.1, T 10	
5	Kugellager	Smf.Lag. 501/2	
6	Scheibe	Smf.lfw.1, T 11	
7	Staubschutzscheibe	Smf.lfw.1, T 18	
8	Hülse m.Zahnrad	Smf.lfw.5, Tz. 14	
9	Tonwelle	Smf.lfw.1, Tz. 4	
10	Abdeckscheibe mit Bolzen u.Schutzrohr	Smf.lfw.1, Tz. 3	
11	Zugfeder	Smf.lfw.1, T 38	
12	Stellschraube, vollst.	Smf.lfw.1, Tz. 11	
13	Scheibe 0,1 mm	Fot.kino.14, T 523	nach Bedarf
	Scheibe 0,2 mm	Fot.kino.14, T 524	
14	Achse	Smf.lfw.1, Tz. 10	
15	Druckfeder	Smf.lfw.1, T 35	
	Normenteile		
	Zylinderschraube	AM 3x10 DIN 84-5s	
	Zylinderschraube	BM 3x15 DIN 84-5s	
	Federring	B 3 DIN 127	

(c) by Siemens

Download von www.olafs-16mm-kino.de

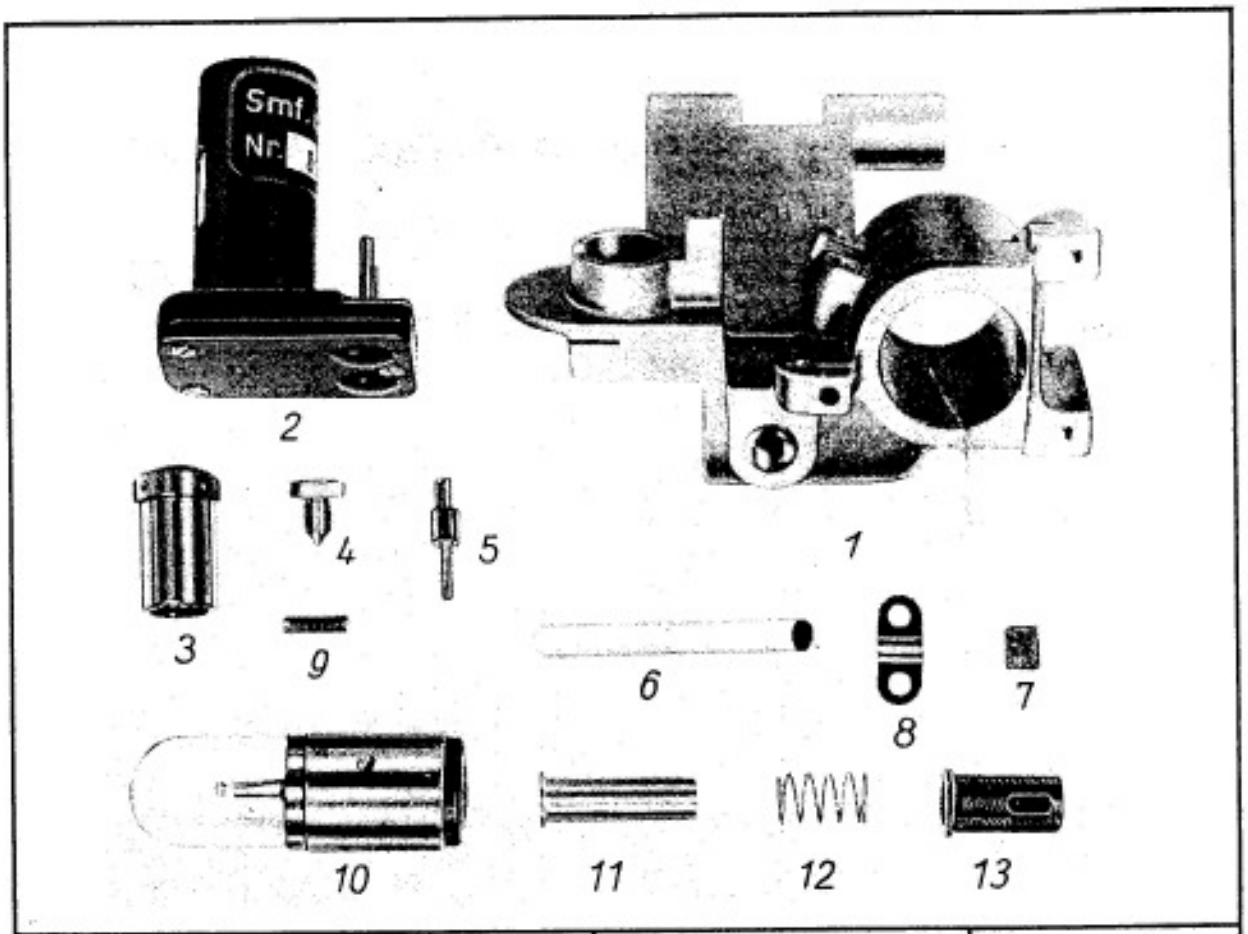

lfd.Nr.	Benennung	Sach-Nummer	Bemerkung
	Optikhalter, vollst.	Smf.lfw. 5, Tz.21	
1	Optikhalter m.Buchse	Smf.lfw. 1, Tz. 6	
2	Fotozelle	Smf.opt. 6 b	
3	Tonoptik	Smf.opt. 3 a	
4	Rändelschraube	Smf.lfw. 1, T 32	
5	Ansatzschraube	Smf.lfw. 1, T 25	
6	Lichtleitstab	Smf.lfw. 1, T 29	
7	Unterlage	Smf.lfw. 1, T 76	
8	Halteblech	Smf.lfw. 1, T 31	
9	Gewindestift	Smf.lfw. 1, T 24	
10	Tonfilm-Lampe	Sf. LP 6.1	
11	Anschlussbuchse	Smf.lfw. 1, T 28	
12	Druckfeder	Smf.lfw. 1, T 27	
13	Isolierbuchse	Smf.lfw. 1, T 26	
	Normenteile		
	Zylinderschraube	AM 3x6 DIN 84-5S	
	Zylinderschraube	AM 3x10 DIN 84-5S	
	Zylinderschruabe	BM 3x15 DIN 84-5S	
	Rohrniet	4x0,4x6,5 DIN 7340 Ms 63 w	

(c) by Siemens
Download von www.olafs-16mm-kino.de

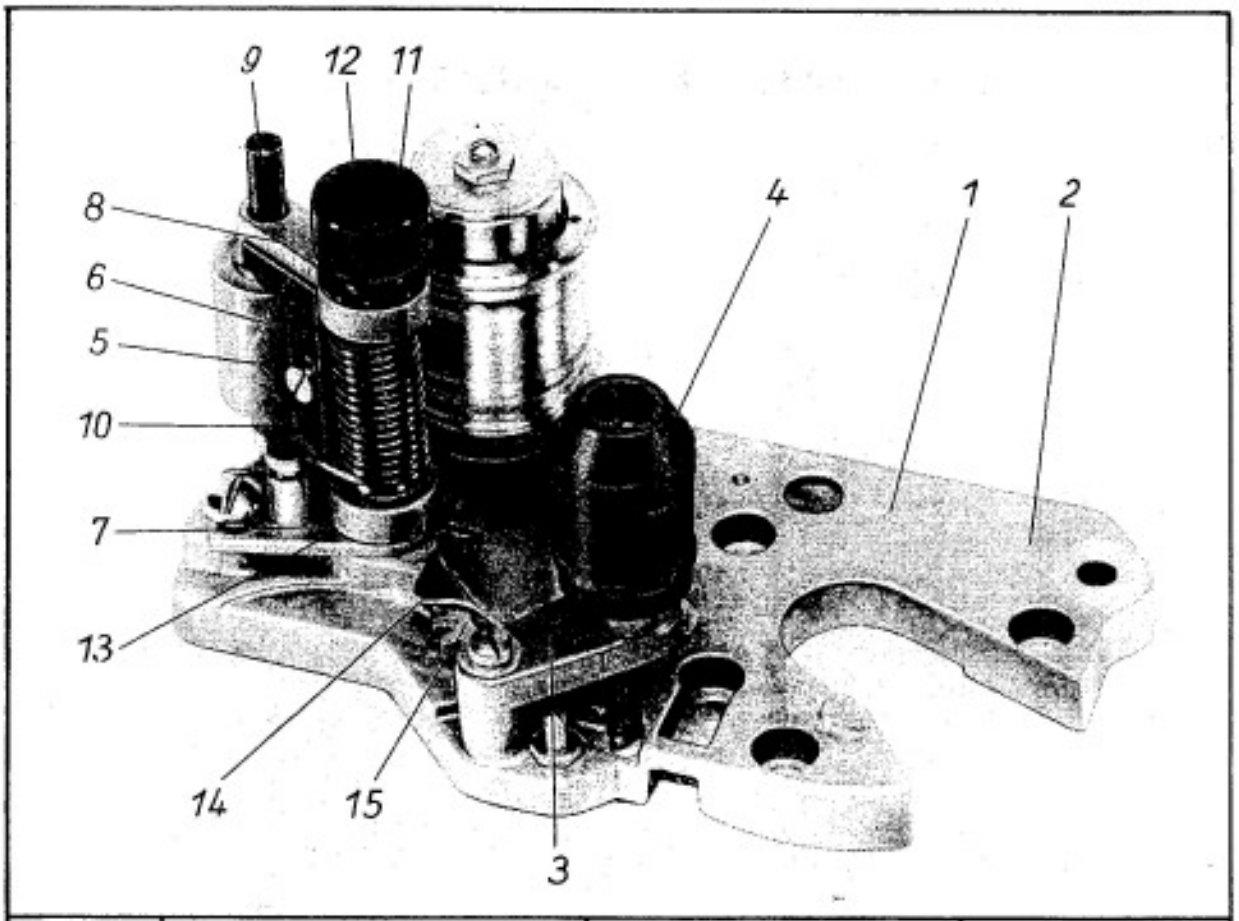

lfd.Nr	Benennung	Sach-Nummer	Bemerkung
1	Rollenplatte, vollst.	Smf.lfw. 5, Tz. 24	nur für Sf. TL 6.1
2	Montageplatte mit Buchsen u.Stiften	Smf.lfw. 5, Tz. 23	nur für Sf. TL 6.1
3	Schwinghebel	Smf.lfw. 5, Tz. 16	
4	Schwingrolle	Smf.lfw. 5, T 31	
5	Andruckrolle	Smf.lfw. 5, Tz. 8	x)
6	Justierblech	Smf.lfw. 5, T 100	
7	Ausgleichscheibe	Fot.kino.14, T 149	nach Bedarf
8	Rollenhebel m.Stift	Smf.lfw. 5, Tz. 26	
9	Bolzen m.Stift	Smf.lfw. 5, Tz. 27	
10	Drehfeder	Smf.lfw. 5, T 25	
11	Druckfeder	Fot.kino.14, T 147	
12	Knopf	Fot.kino.14, T 148	
13	Platte m.Stift	Smf.lfw. 5, Tz. 7	
14	Platte	Smf.lfw. 5, T 18	
15	Stift m.Zahnrad	Smf.lfw. 5, Tz. 3	

(c) by Siemens
Download von www.olafs-16mm-kino.de

Normenteile			
	Zylinderschraube Zylinderschraube	M 1,7x6 DIN 84-5s M 1,7x5 DIN 84-5s	
	Linsenschraube Linsenschraube	AM 3x6 DIN 85-5s AM 2,3x6DIN 85-5s	
	Sicherungsscheibe	5 DIN 6799	
	Scheibe	2,5 DIN 125 St	
	Gewindestift	M 2,3x8 DIN 551-5s	
	Sechskantmutter	BM 2,3 DIN 439-5s	

x) Beim Auswechseln einer Andruckrolle, alte Ausführung (Gummibelag schmal, lange Bronzebuchse), gegen eine neue Andrückrolle (Gummibelag breit, Bronzebuchse kurz) muss gleichzeitig der Rollenhebel Smf. lfw. 5, Tz. 26 ausgetauscht werden. Ausserdem kommen ein Justierblech Smf. lfw. 5, T 100 und Ausgleichscheiben Fot. kino. 14, T 149 neu hinzu.

(c) by Siemens Download von www.olafs-16mm-kino.de

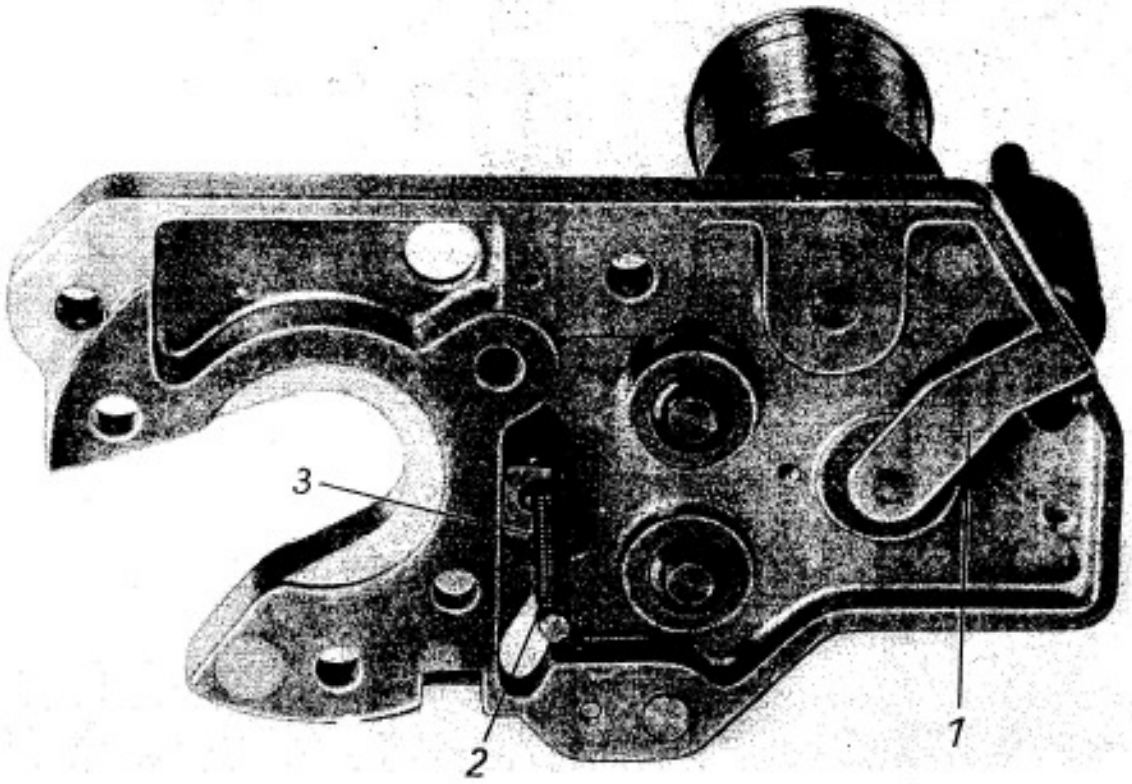

lfd.Nr.	Benennung	Sach-Nummer	Bemerkung
1	Bolzen m.Platte	Smf.lfw. 5, Tz. 9	
2	Zugfeder	Smf.lfw. 5, T 33	
3	Winkel	Smf.lfw. 5, T 32	
	Normenteile		
	Linsenschraube	AM 2,3x4 DIN 85-5s	
	Scheibe	2,5 DIN 433 St	
	Sicherungsscheibe	3,2 DIN 6799	

(c) by Siemens Download von www.olafs-16mm-kino.de

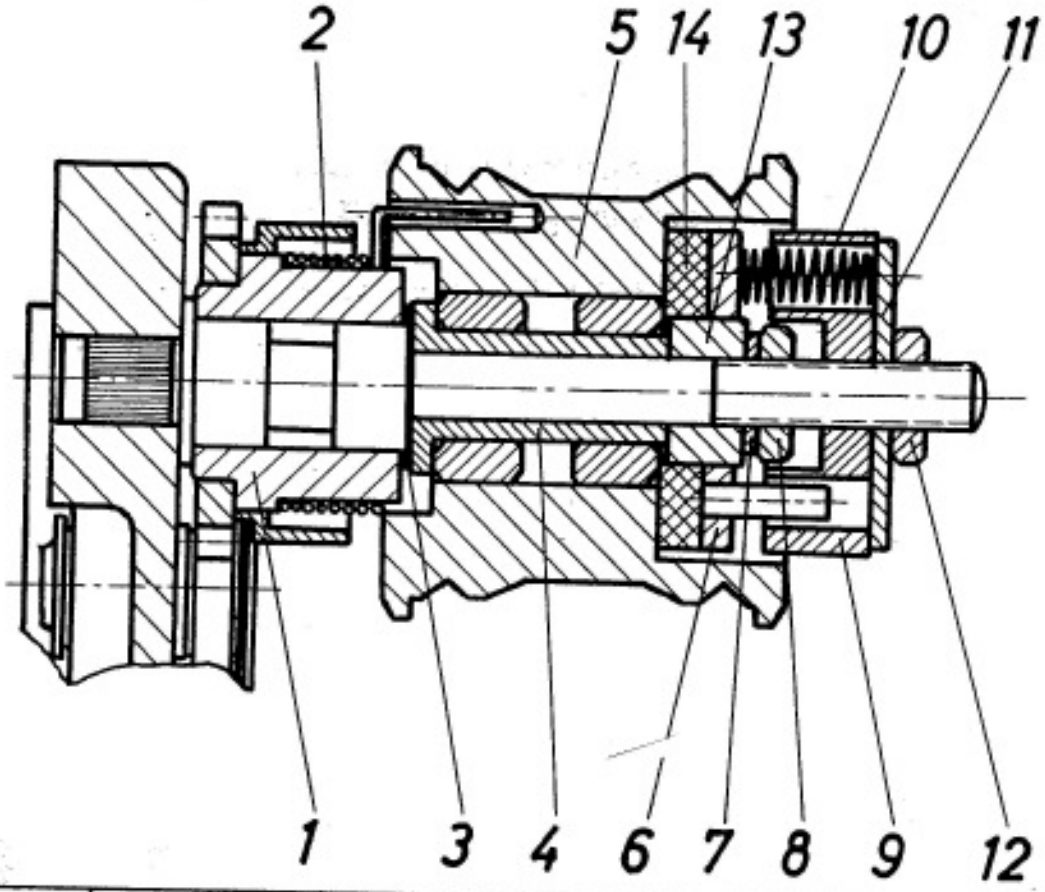

lfd.Nr.	Benennung	Sach-Nummer	Bemerkung
1	Buchse m.Zahnrad	Smf.lfw. 5, Tz. 4	
2	Kupplungsfeder	Smf.lfw. 5, T 13	
3	Scheibe	Smf.lfw. 5, T 56	nach Bedarf
4	Hülse	Smf.lfw. 5, T 52	
5	Bremsrolle m.Buchsen u. Bremsscheibe	Smf.lfw. 5, Tz. 35	
6	Mitnehmer	Smf.lfw. 5, Tz. 6	
7	Federring	B 3 DIN 127	
8	Sechskantmutter	B M 3 DIN 439-5 s	
9	Lochmutter	Smf.lfw. 5, T 16	
10	Druckfeder	Smf.lfw. 5, T 58	
11	Scheibe	Smf.lfw. 5, T 17	
12	Schlitzmutter	M 3 DIN 546-5 s	
13	Hülse	Smf.lfw. 5, T 14	
14	Bremsscheibe	Smf.lfw. 5, T 15	

(c) by Siemens
Download von www.olafs-16mm-kino.de

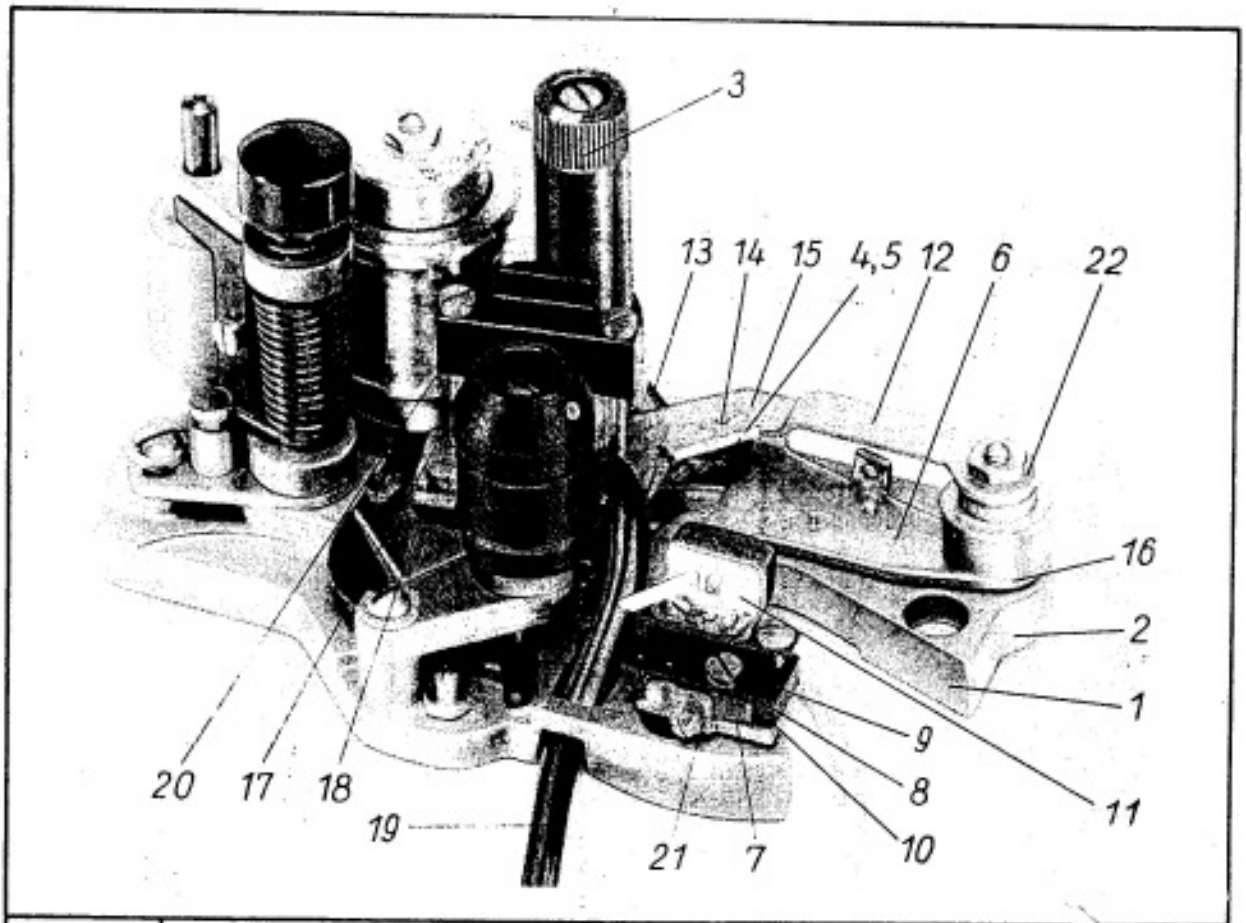

lfd.Nr.	Benennung	Sach-Nummer	Bemerkung
1	Rollenplatte mit Magnetköpfen,vollst.	Smf.lfw. 5, Tz. 1	nur für Sf.TL 6.2
2	Montageplatte mit Buchsen und Stiften	Smf.lfw. 5, Tz. 2	
3	Hülse	Smf.lfw. 5, T 34	
4	Hebel	Smf.lfw. 5, T 94	
5	Ansatzschraube	Smf.lfw. 5, T 95	
6	Hebel m.Hülse	Smf.lfw. 5, Tz. 11	
7	Feder	Smf.lfw. 5, T 40	
8	Federscheibe	Smf.lfw. 5, T 77	
9	Taumelplatte m.Stift	Smf.lfw. 5, Tz.41	
10	Platte 0,1 mm	Smf.lfw. 5, T 37	n.Bedarf
	Platte 0,2 mm	Smf.lfw. 5, T 78	"
	Platte 0,3 mm	Smf.lfw. 5, T 79	"
11	Magnetkopf	6 Kl. mak. 1 a	
12	Hebel m.Drehfeder	Smf.lfw. 5, Tz.39	
13	Drehfeder	Smf.lfw. 5, T 46	
14	Ansatzschraube	Smf.lfw. 5, T 87	
15	Hebel m.Hülse	Smf.lfw. 5, Tz.38	
16	Ausgleichscheibe 0,1	Fot.kino.14, T 523	n.Bedarf
	Ausgleichscheibe 0,2	Fot.kino.14, T 524	"
17	Platte	Smf.lfw. 5, T 44	
18	Platte 0,3 mm	Smf.lfw. 5, T 76	als Höhen-ausgleich f.lfd.Nr.17

(c) by Siemens
Download von www.olafs-16mm-kino.de

lfd.Nr.	Benennung	Sach-Nummer	Bemerkung
19	Löschkopf	6 Kl. mgf. 50 a	
20	Klemmstück	Smf.lfw. 5, T 45	
21	Scheibe	Smf.lfw. 5, T 64	
22	Scheibe	T. send.62, T 266	
	Alle übrigen Teile der Rollenplatte siehe Seite 10 bis 1[illegible]		
	Normenteile		
	Zylinderschraube	M 1,7 x 5 DIN 84-5s	
	Zylinderschraube	M 1,7 x4,5DIN 84-5s	
	Zylinderschraube	M 1,2 x [illegible] DIN 84 Ms	
	Zylinderschraube	M 1,7 x [illegible] DIN 84 Ms	
	Zylinderschraube	M 1,7 x20 DIN 84 Ms	
	Zylinderschraube	M 1,2 x 3 DIN 84-5s	
	Linsenschraube	AM 2,3x6 DIN 85-5s	
	Kreuzlochschraube	Ri M 1,2x6 DIN 404-5s	
	Scheibe	2,5 DIN 433 St	
	Schlitzmutter	M 3 DIN 546-5s	

(c) by Siemens Download von www.olafs-16mm-kino.de

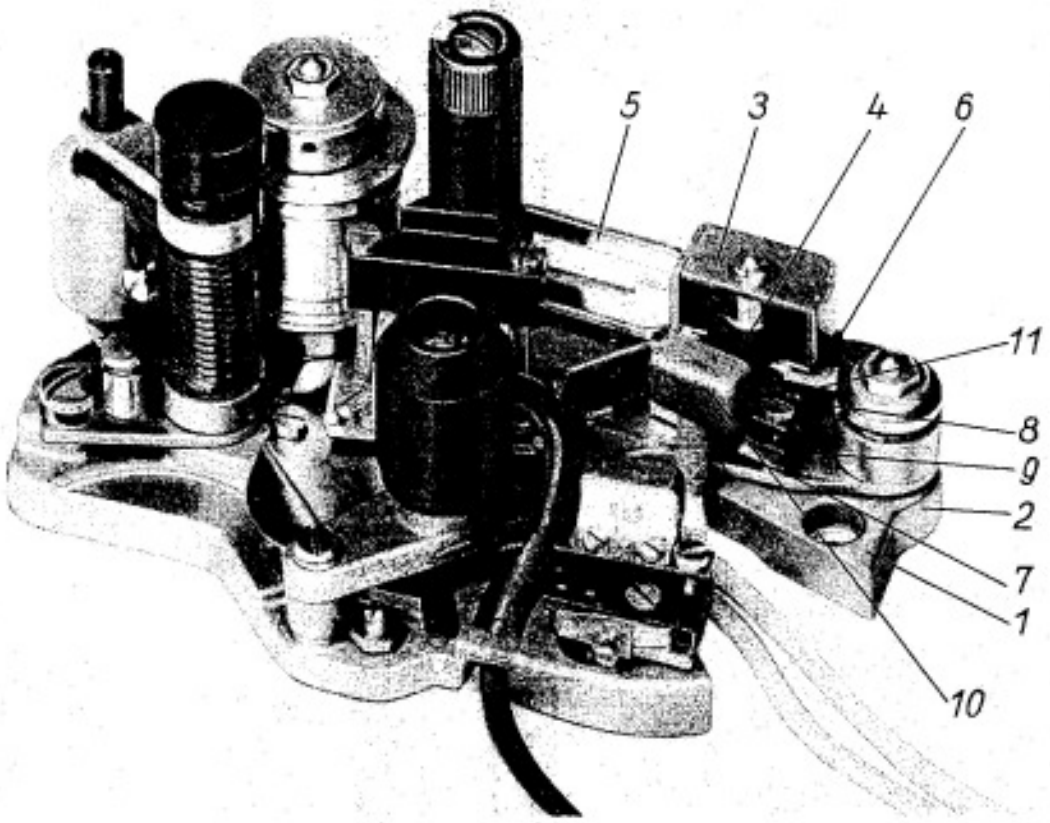

lfd.Nr.	Benennung	Sach-Nummer	Bemerkung
1	Rollenplatte mit Magnetköpfen, vollst.	Smf.lfw. 5, Tz.31	nur für Sf. TL 6.3
2	Montageplatte mit Buchsen u.Stiften	Smf.lfw. 5, Tz.2	
3	Hebel mit Rolle, vollst.	Smf.lfw. 5, Tz.44	
4	Rolle mit Buchse	Smf.lfw. 5, Tz.43	
5	Hebel	Smf.lfw. 5, T 93	
6	Drehfeder	Smf.lfw. 5, T 96	
7	Platte	Smf.lfw. 5, T 37	f.lfd.Nr.9
8	Federscheibe	Smf.lfw. 5, T 77	
9	Taumelplatte m.Stift	Smf.lfw. 5, Tz.40	
10	Magnetkopf	6 Kl. mak. 2a	
11	Feder	Smf.lfw. 5, T 40	
12	Scheibe	Smf.lfw. 5, T 64	
	Alle übrigen Teile der Rollenplatte siehe Seite 10 bis 15.		
	Normenteile		
	Zylinderschraube	M 1,2x2 DIN 84 Ms	
	Zylinderschraube	M 1,7x5 DIN 84-5s	
	Zylinderschraube	M 1,7x4,5 DIN 84 Ms	
	Kreuzlochschraube	Ri M 1,2x6 DIN 404-5s	
	Scheibe	1,8 DIN 433 St	
	Schlitzmutter	M 1,7 DIN 546-5s	

(c) by Siemens
Download von www.olafs-16mm-kino.de

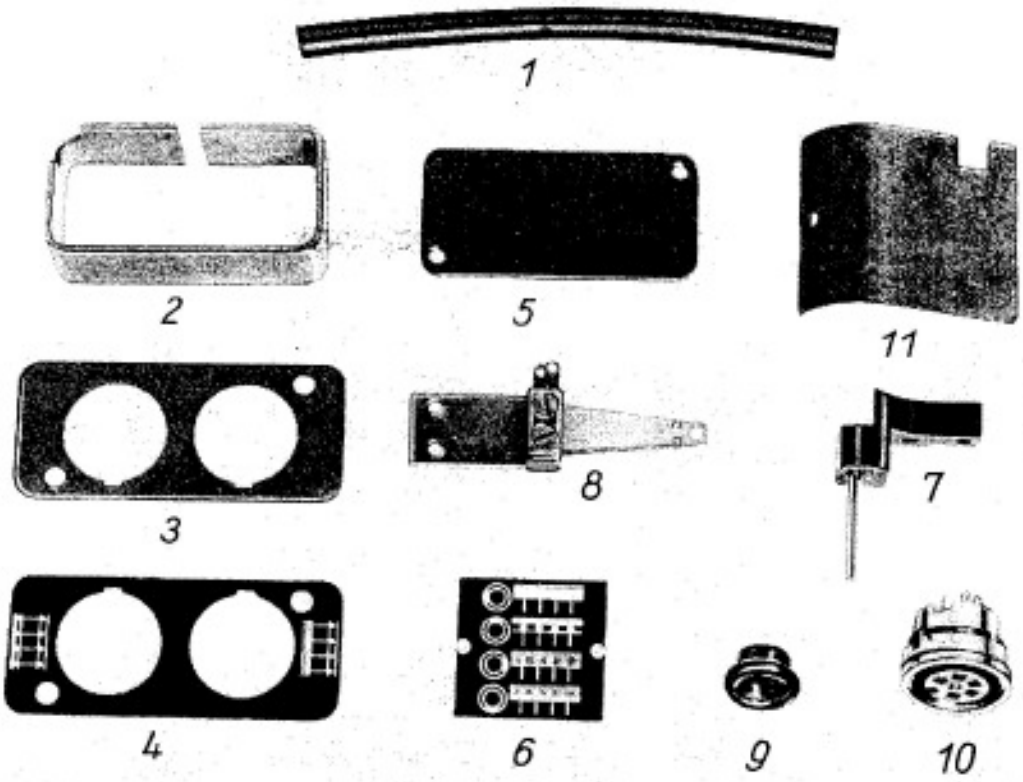

lfd.Nr.	Benennung	Sach-Nummer	Bemerkung
1	Gummischlauch	Smf.lfw. 5, T 109	n.f.Sf.TL 6.3
2	Bügel	Smf.lfw. 5, T 69	"
3	Platte	Smf.lfw. 5, T 70	"
4	Schild	Smf.lfw. 5, T 71	"
5	Platte	Smf.lfw. 5, T 72	"
6	Symbolschild	Smf.lfw. 5, T 81	
7	Wippe m.Stift	Smf.lfw. 5, Tz.42	
8	Federsatz	Smf.lfw. 5, Tz.15	
9	Isoliereinführungs-buchse	Fot.kino.14, T 402	n.f.Sf.TL 6.3
10	5pol.Flanschdose	Nr. T 3363	Fa. Tuchel
11	Abschirmblech	Smf.lfw. 5, T 103	
	Normenteile		
	Zylinderschraube	AM 3x5 DIN 84-5s	
	Zylinderschraube	AM 3x8 DIN 84-5s	
	Linsenschraube	BM 3x22 DIN 85-5s	
	Scheibe	3,2 DIN 125 St	
	Scheibe	3,2 DIN 433 St	
	Sechskantmutter	M 3 DIN 934 m 5s	
	Halbrundkerbnagel	2x4 DIN 1476	
	Sicherungsscheibe	2,3 DIN 6799	
	Leitungsschelle	A 6 S&H N 7855	

(c) by Siemens
Download von www.olafs-16mm-kino.de

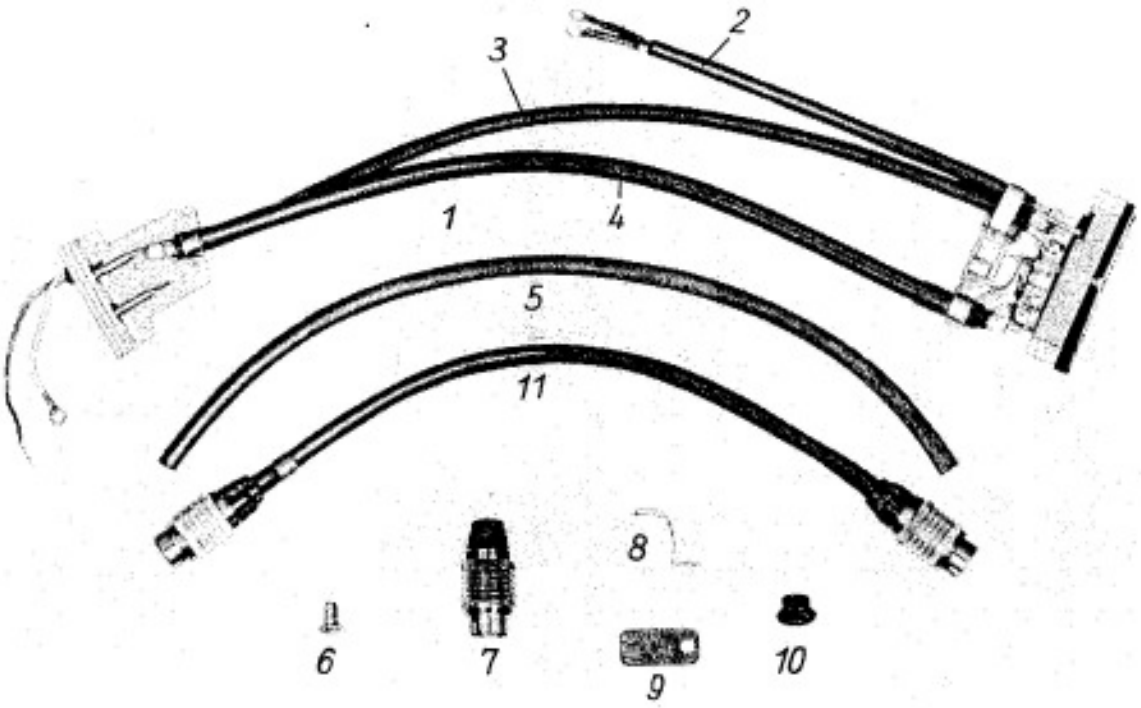

lfd.Nr.	Benennung	Sach-Nummer	Bemerkung
	Verkabelung, vollst., Sf.TL 6.1 - Sf.V 6.2	Sf. KB 6.1	
	Verkabelung, vollst., Sf.TL 6.2 - Sf.V 6.2	Sf. KB 6.2	
	Verkabelung, vollst., Sf.TL 6.3 - Sf.V 6.3	Sf. KB 6.3	
1	Federleiste mit Anschlusskabel	Smf.lfw.5, Tz.19	f.Sf.TL 6.1, 6.2, 6.3
2	Netzanschlusskabel	Smf.ltg. 3 a	
3	Tonlampenkabel	Smf.lfw.5, Tz.33	
4	Fotozellenkabel	Smf.ltg. 1 a	
5	Gummischlauch	Smf.lfw.5, T 83	nur für
6	Rohrniet	Smf.lfw.5, T 66	Sf.TL 6.2
7	6pol.Kupplungsstecker	Smf.lfw.5, T 67	Sf.TL 6.2
8	Klemmblech	Smf.lfw.5, T 102	Sf.TL 6.2
9	Platte	Smf.lfw.5, T 101	Sf.TL 6.2
10	Isoliereinführungs-buchse	Fot.kino.14,T 402	Sf.TL 6.2
11	Magnetkopfverbindungs-kabel	Smf.lfw.5, Tz.28	Sf. TL 6.3

(c) by Siemens
Download von www.olafs-16mm-kino.de

Normenteile			
	Scheibe	3,2 DIN 433 St	
	Zylinderschraube	AM 3x5 DIN 84-5s	
	Zylinderschraube	AM 3x6 DIN 84-5s	
	Zylinderschraube	AM 3x10 DIN 84-5s	
	Leitungsschelle	A 6 S&H N 7855	

(c) by Siemens Download von www.olafs-16mm-kino.de

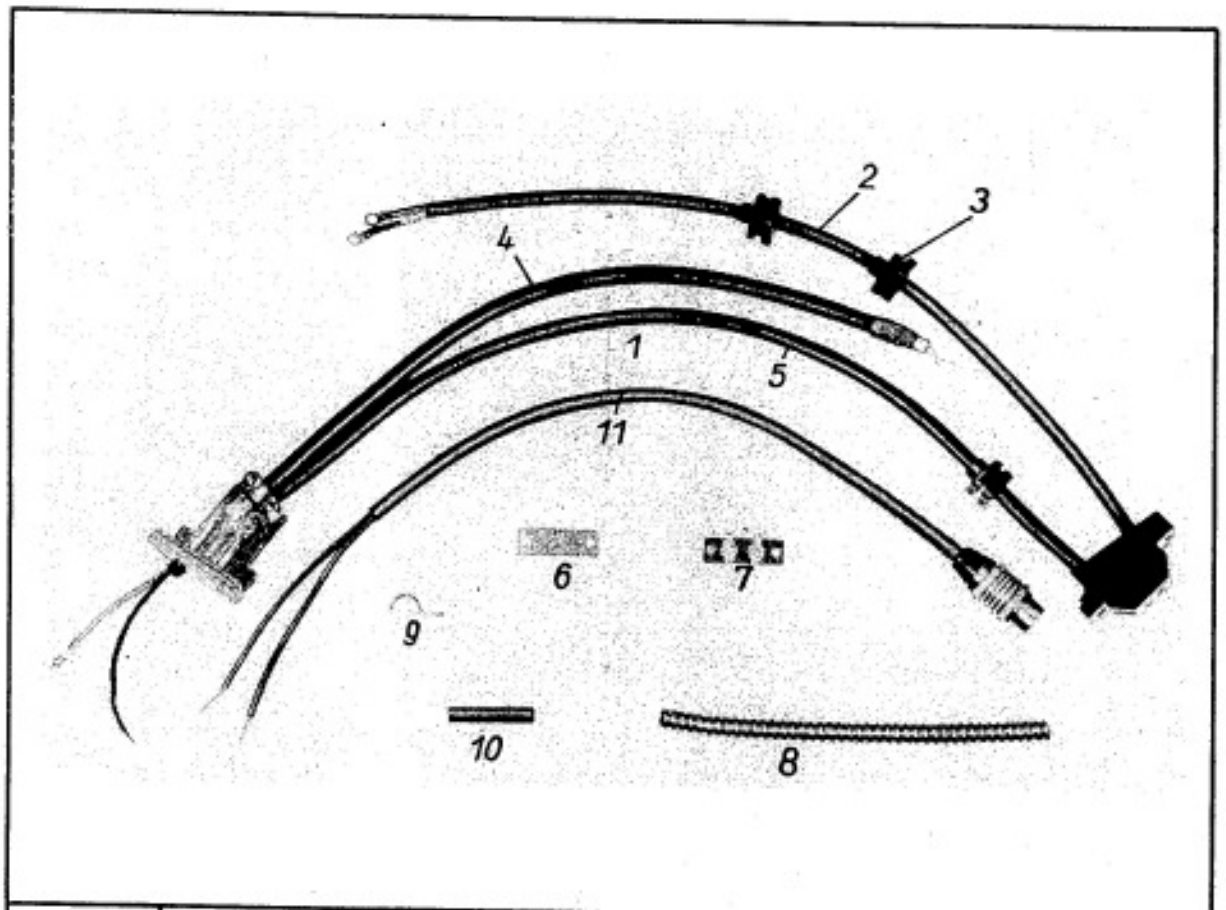

lfd.Nr.	Benennung	Sach-Nummer	Bemerkung
	Verkabelung, vollst., Sf.TL 6.1 - Sf.V 6.1	Sf. KB 6.5	
	Verkabelung, vollst., Sf.TL 6.2 - Sf.V 6.1	Sf. KB 6.6	
	Verkabelung, vollst., Sf.TL 6.3 - Sf.V 6.1	Sf. KB 6.7	
1	Federleiste mit Anschlusskabeln	Smf.verst.8, Tz.261	
2	Netzanschlusskabel	Smf.verst.8, Tz.264	
3	Haltestück	Fg.ltg. 302 c	
4	Fotozellenkabel	Smf.ltg. 1 a	
5	Tonlampenkabel	Smf.verst.8,Tz.265	
6	Isolierplatte	6 Ruf.lsp.14, T 12	
7	2pol.Lötösenleiste	6 Ruf.lsp.14, Tz.4	
8	Metallabschirmschlauch	Smf.verst.8, T 525	
9	Schelle	Smf.verst.8, T 530	nur für Sf.KB 6.6
10	gewebeloser Isolierschlauch	6 mm Ø aussen, 30 lang	
11	Magnetkopfverbindungskabel	Smf.verst.8,Tz.263	nur für Sf. KB 6.7

(c) by Siemens Download von www.olafs-16mm-kino.de

Normenteile			
	Zylinderschraube	AM 3x5 DIN 84-5s	
	Zylinderschraube	AM 3x6 DIN 84-5s	
	Zylinderschraube	AM 3x8 DIN 84-5s	
	Zylinderschraube	AM 3x10DIN 84-5s	
	Scheibe	3,2 DIN 433 St	
	Vicrkantmutter	M 3 DIN 562-5s	
	Leitungsschelle	A 8 S&H N 7855	

(c) by Siemens Download von www.olafs-16mm-kino.de