(c) by Bauer / Bosch

BAUER

Ersatzteile
Spare parts
Pièces de rechange

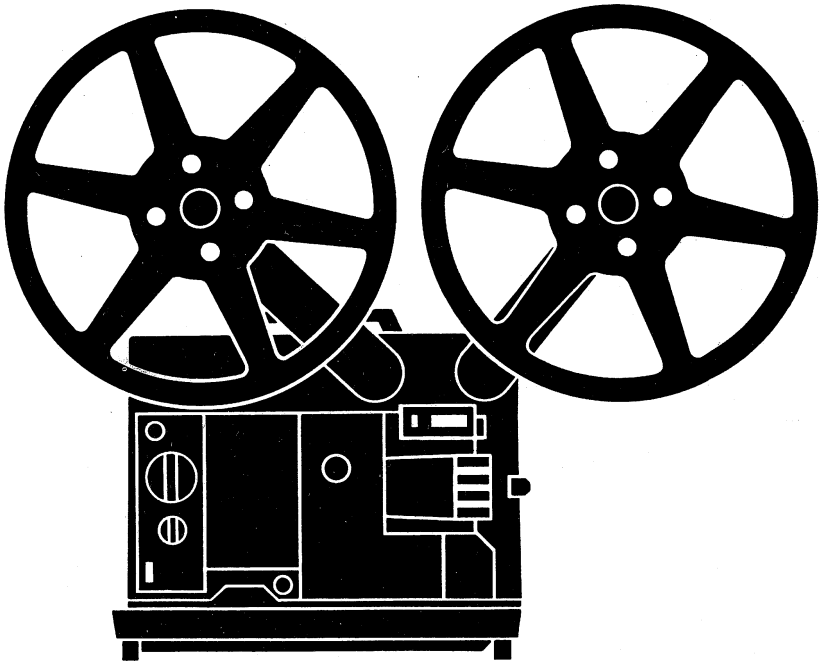

P 8 selecton

ROBERT BOSCH GMBH · Geschäftsbereich Photokino
7000 STUTTGART 60 (Untertürkheim) Beim Inselkraftwerk 10 · Telegramme: Boschphoto Stuttgart · Telex: 7-253 457 · Telefon: (0711) 3 01 31

8 699 971 708 -3.81- VKD1 Printed in the Federal Republic of Germany

Download von www.olafs-16mm-kino.de

(c) by Bauer / Bosch

AUFTRAGSERTEILUNG

Bei der Bestellung von Ersatzteilen empfiehlt es sich, folgende Daten anzugeben:
Gerätetyp / Namen des Einzelteiles / Bestell-Nr. des Einzelteiles

PLACING OF ORDERS

When placing spare parts orders please state:
Model type / spare part description / part number.

COMMENT PLACER UNE COMMANDE

Les commandes de pièces détachées doivent être accompagnées par les indications suivantes:
Modèle/ dénomination de la pièce de rechange / référence de la pièce.

Diese Abhandlung darf nicht ohne unser vorheriges schriftliches Einverständnis vervielfältigt oder Dritten zugänglich gemacht werden. Wir behalten uns alle Rechte an den von uns stammenden Merkmalen und Kenntnissen vor, insbesondere für den Fall der Anmeldung, Erteilung oder Eintragung von Patenten, Gebrauchsmustern oder Geschmacksmustern.

Without our explicit prior written consent, this publication must neither be reproduced nor made accessible to any third party. We reserve for us all rights under features and/or knowledge originating from us and in particular in case of filing grant or registration of patents, utility models or designs.

Cette documentation ne doit être ni reproduite ni communiquée à des tiers sans accord préalable par écrit de notre part. Nous nous réservons tous les droits sur les caractéristiques et connaissances que nous avons communiquées, en particulier en cas du dépôt, de délivrance ou d'enregistrement de brevets d'invention, certificats d'utilité, de dessins ou de modèles industriels.

ÄNDERUNGEN VORBEHALTEN/ RIGHT OF MODIFICATION RESERVED/ SOUS RESERVE DE MODIFICATIONS

Download von www.olafs-16mm-kino.de

(c) by Bauer / Bosch

Bauer P8 selecton

Ersatzteile, Spare parts, Pièces de rechange

Inhalt	Seite
Bildtafeln Projektor	4 - 21
Teileübersicht Projektor	22 - 90
Bildtafeln Zubehör	91 - 95
Teileübersicht Zubehör	96 -102
Service-Schaltpläne	

Contents	Page
Illustrations projector	4 - 21
Parts list projector	22 - 90
Illustrations accessories	91 - 95
Parts list accessories	96 -102
Service diagrams	

Vue d'ensemble	Page
Illustrations du projecteur	4 - 21
Vue d'ensemble des pièces de rechange du projecteur	22 - 90
Illustrations d'accessoires	91 - 95
Vue d'ensemble des pièces de rechange des accessoires	96 -102
Schéma de service	

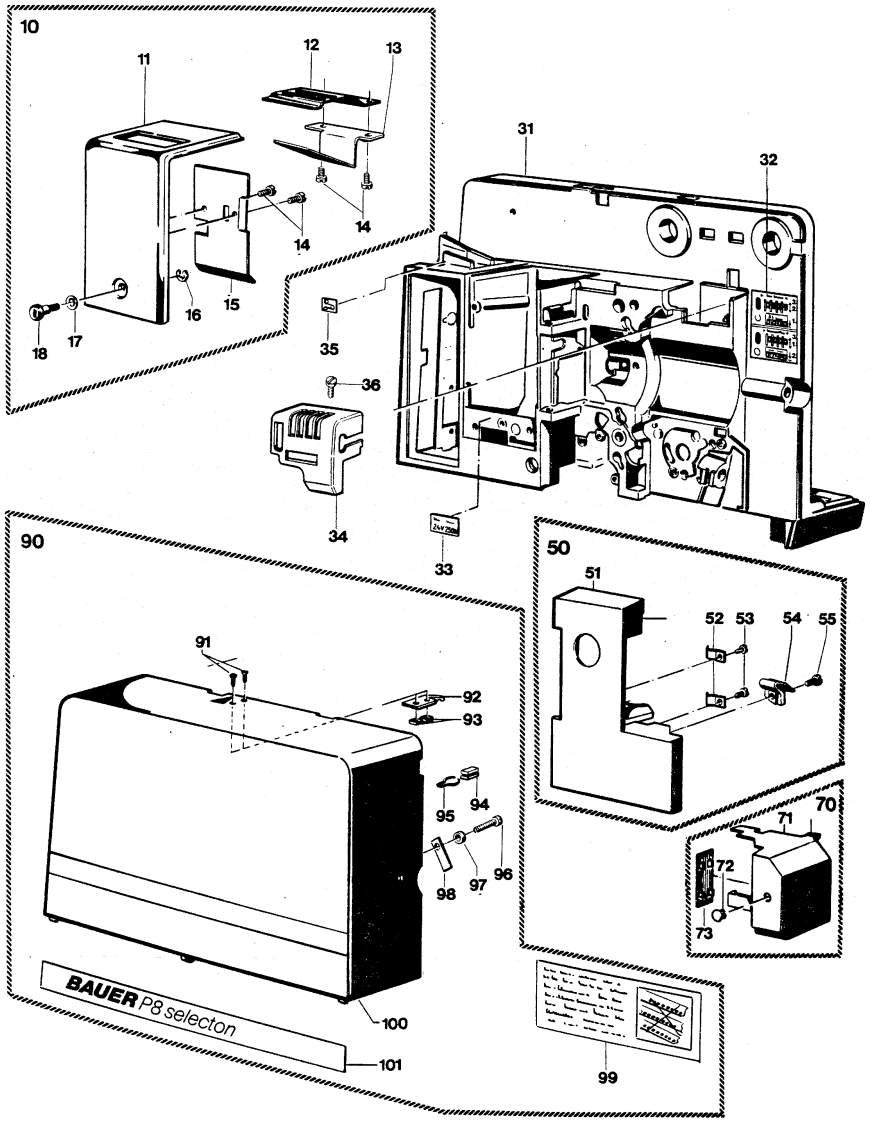

Download von www.olafs-16mm-kino.de

(c) by Bauer / Bosch

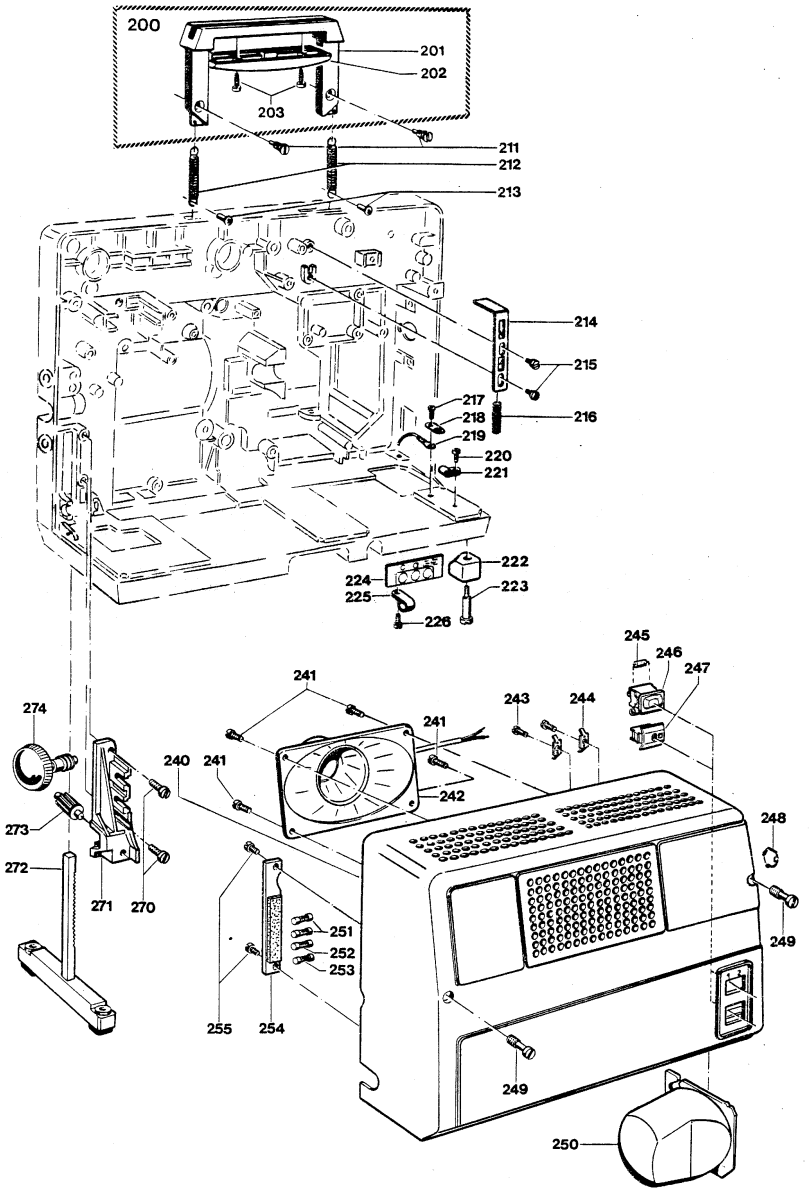

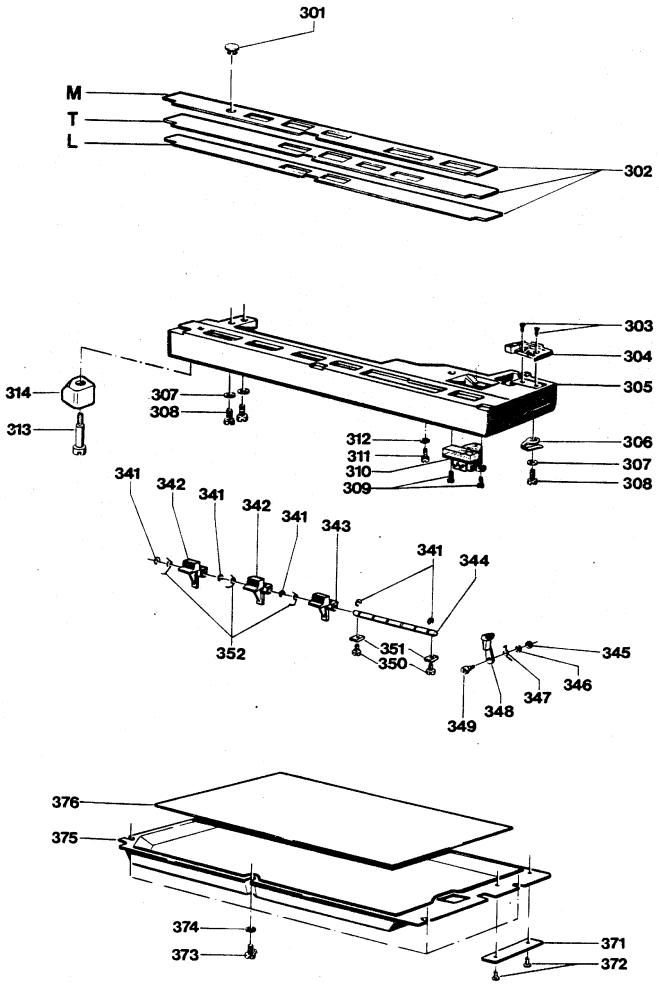

Download von www.olafs-16mm-kino.de

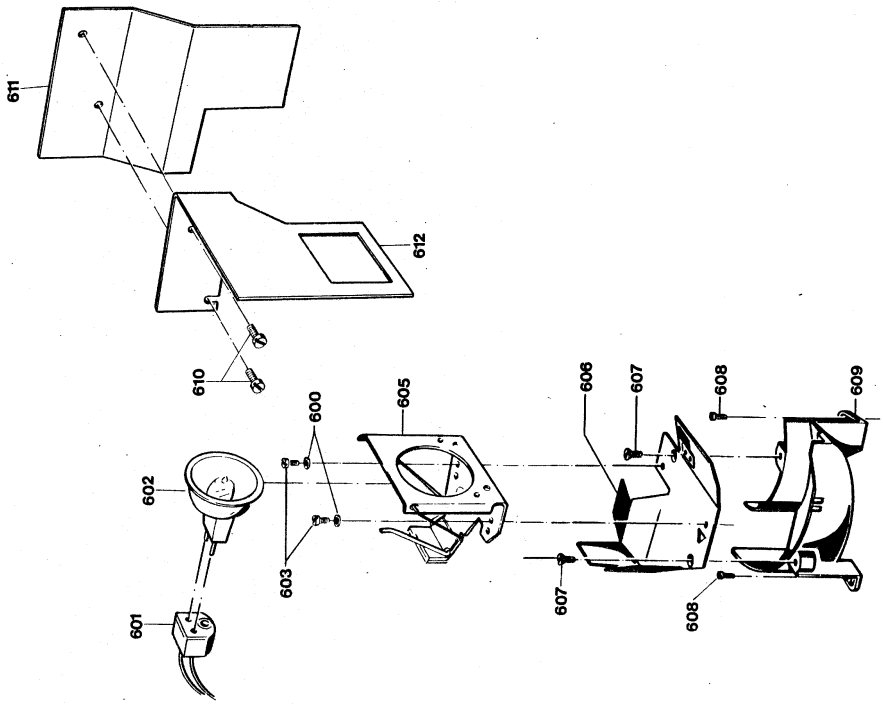

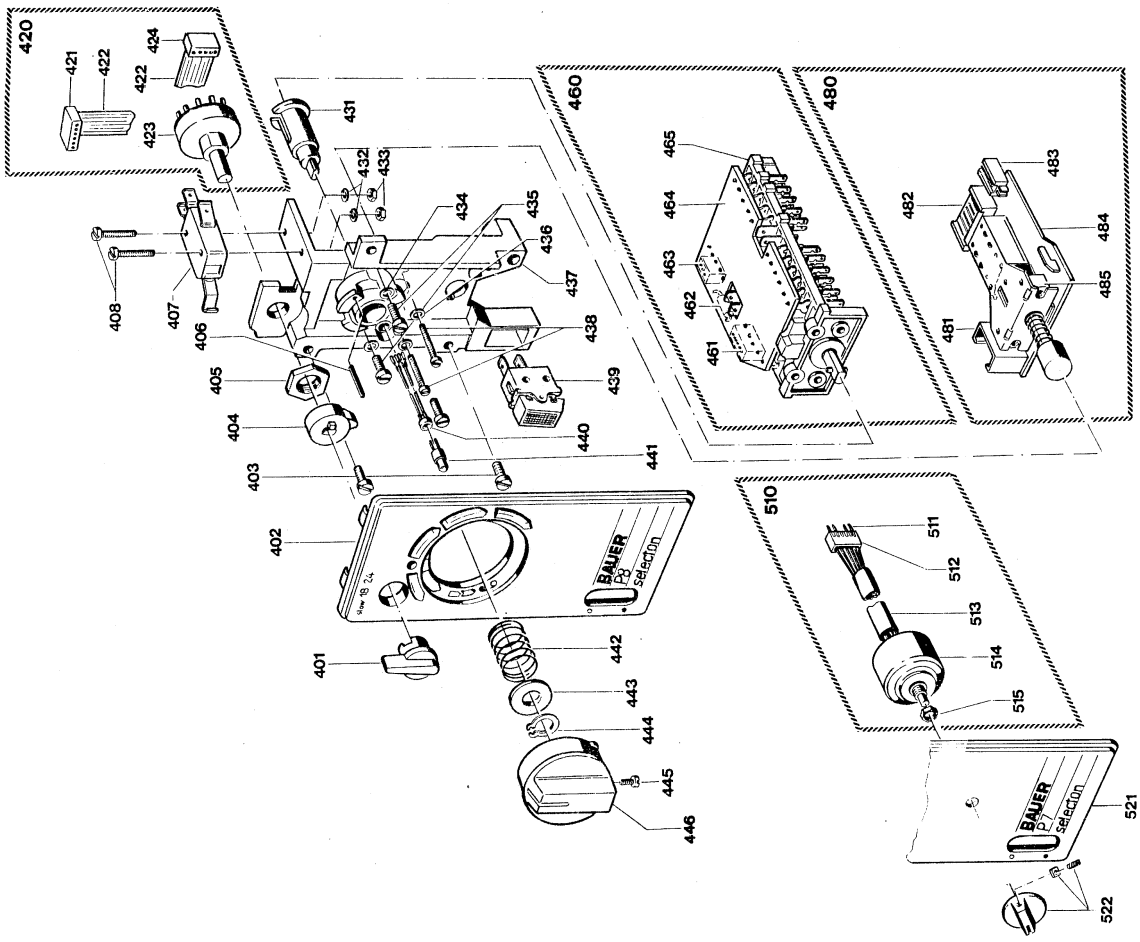

(c) by Bauer / Bosch

Download von www.olafs-16mm-kino.de

(c) by Bauer / Bosch

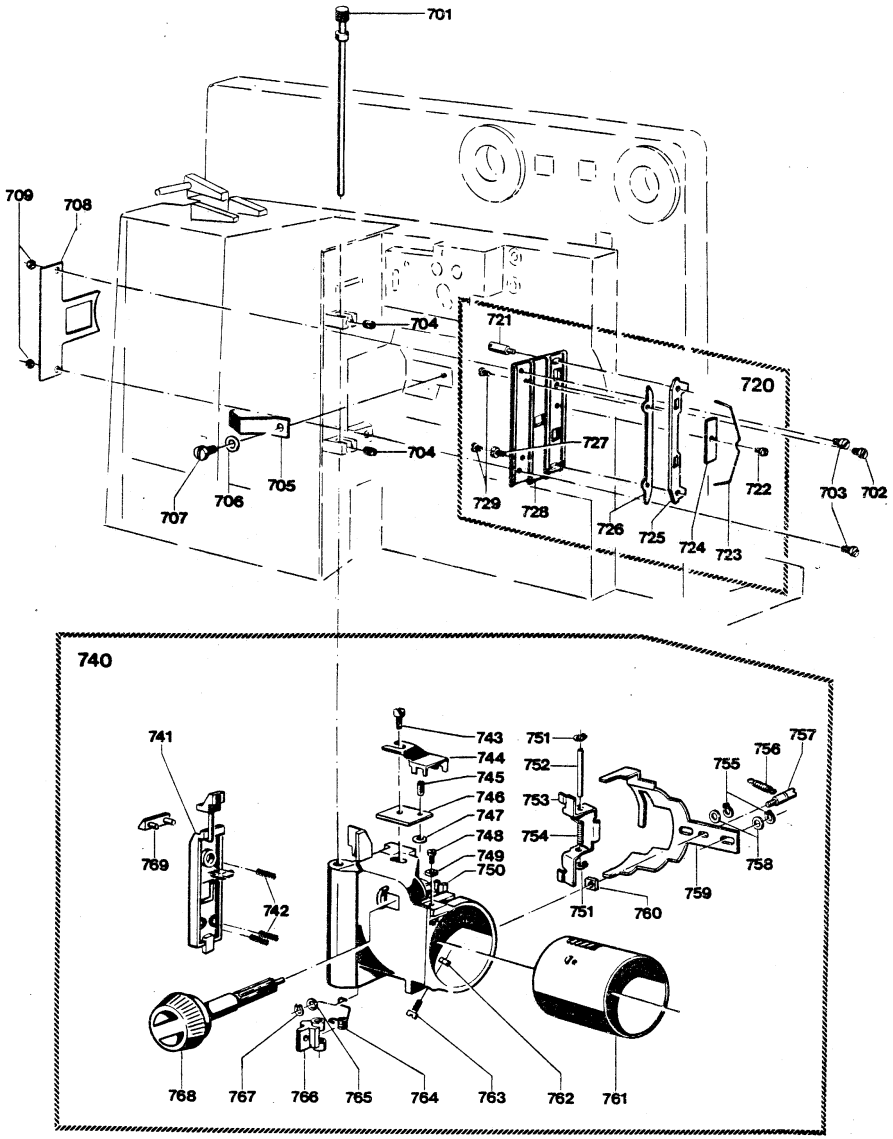

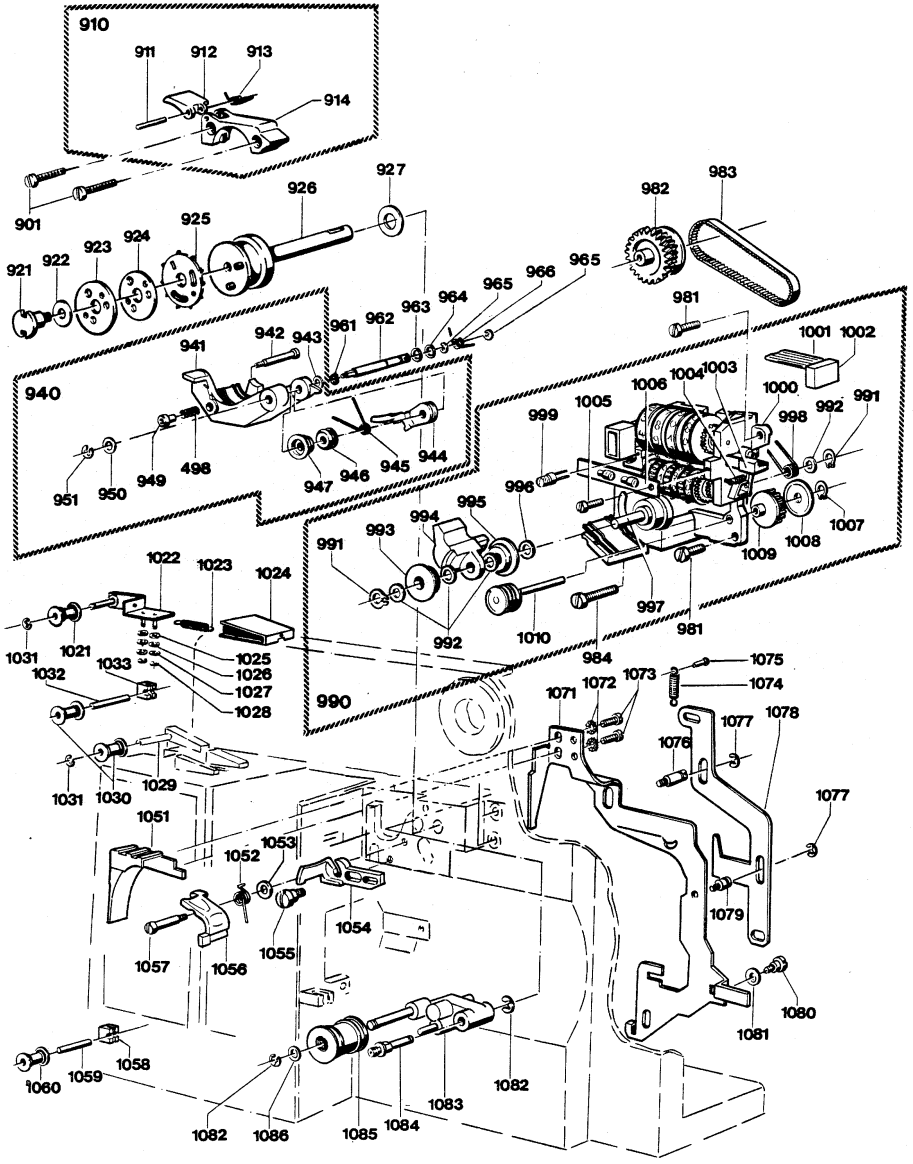

Download von www.olafs-16mm-kino.de

(c) by Bauer / Bosch

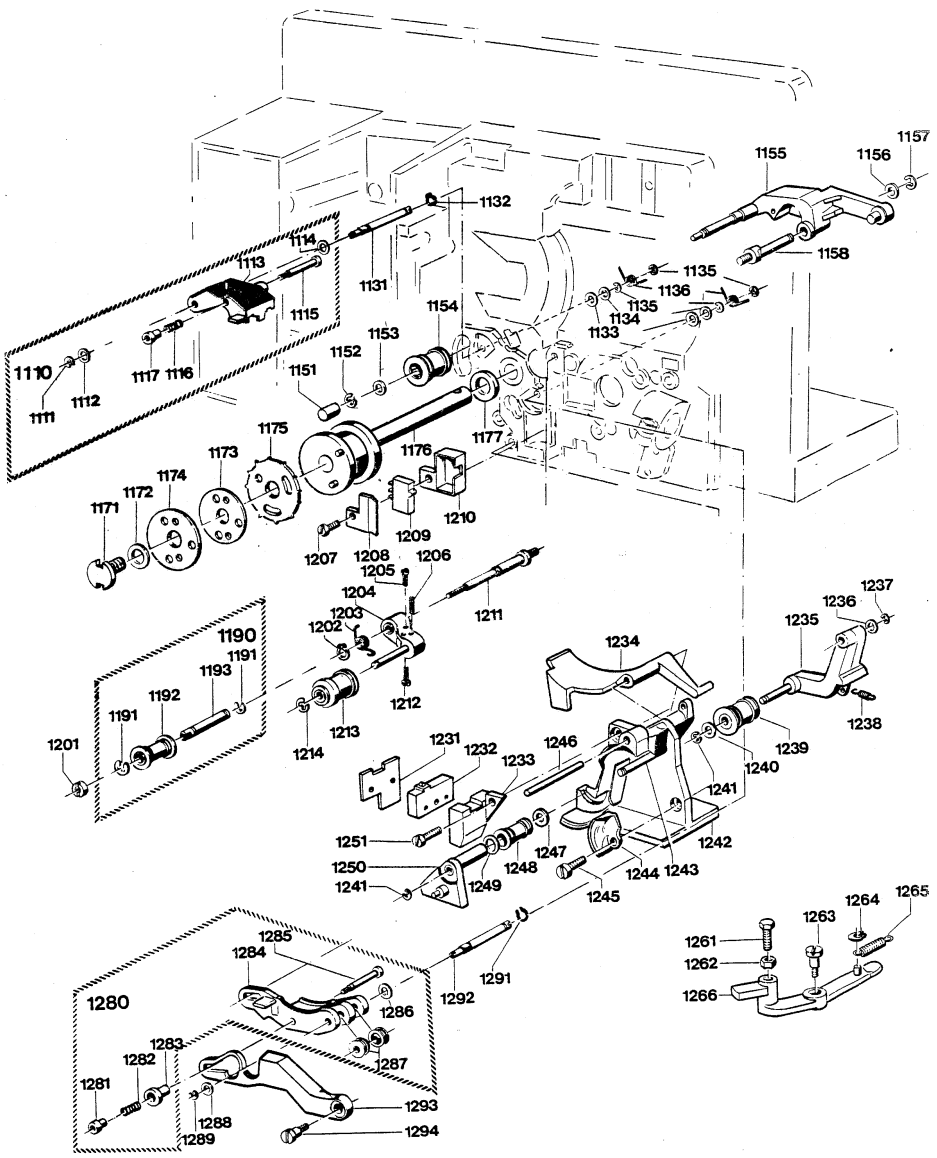

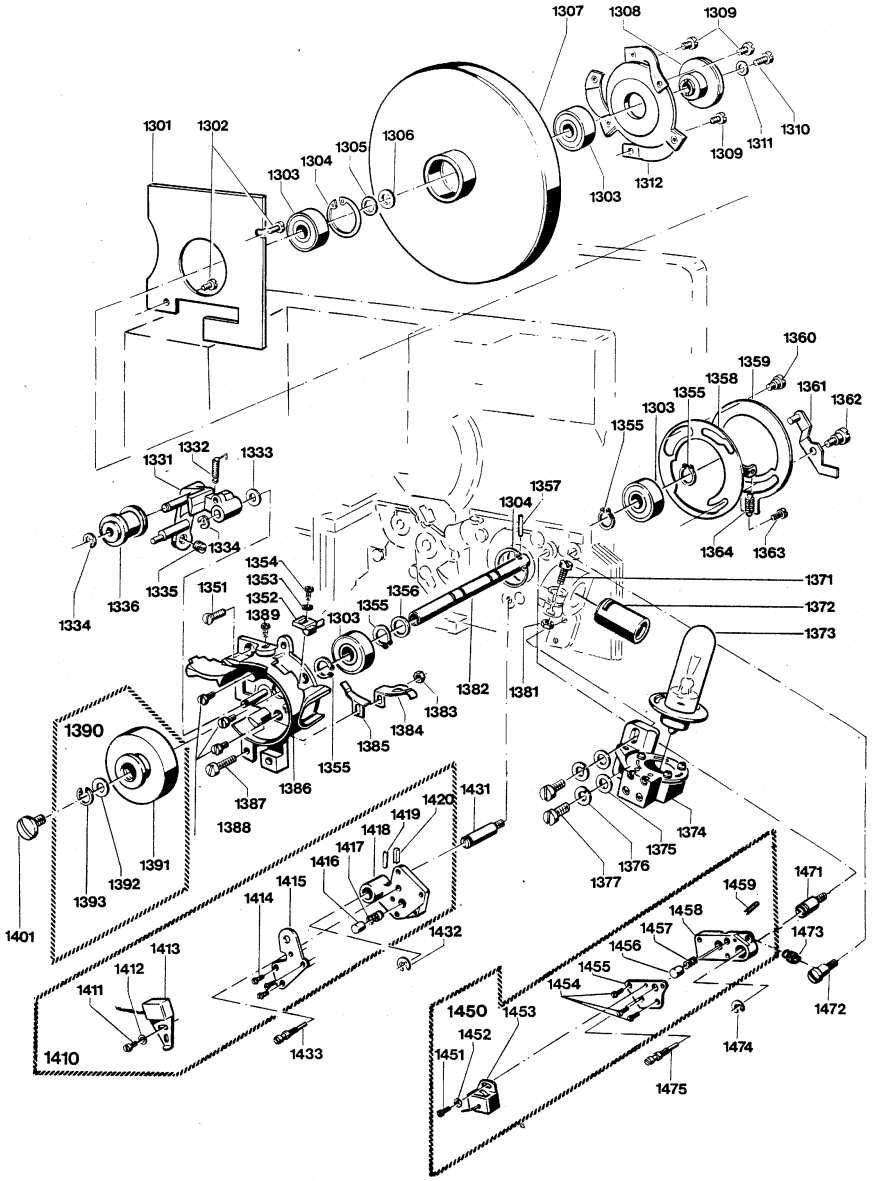

Download von www.olafs-16mm-kino.de

(c) by Bauer / Bosch

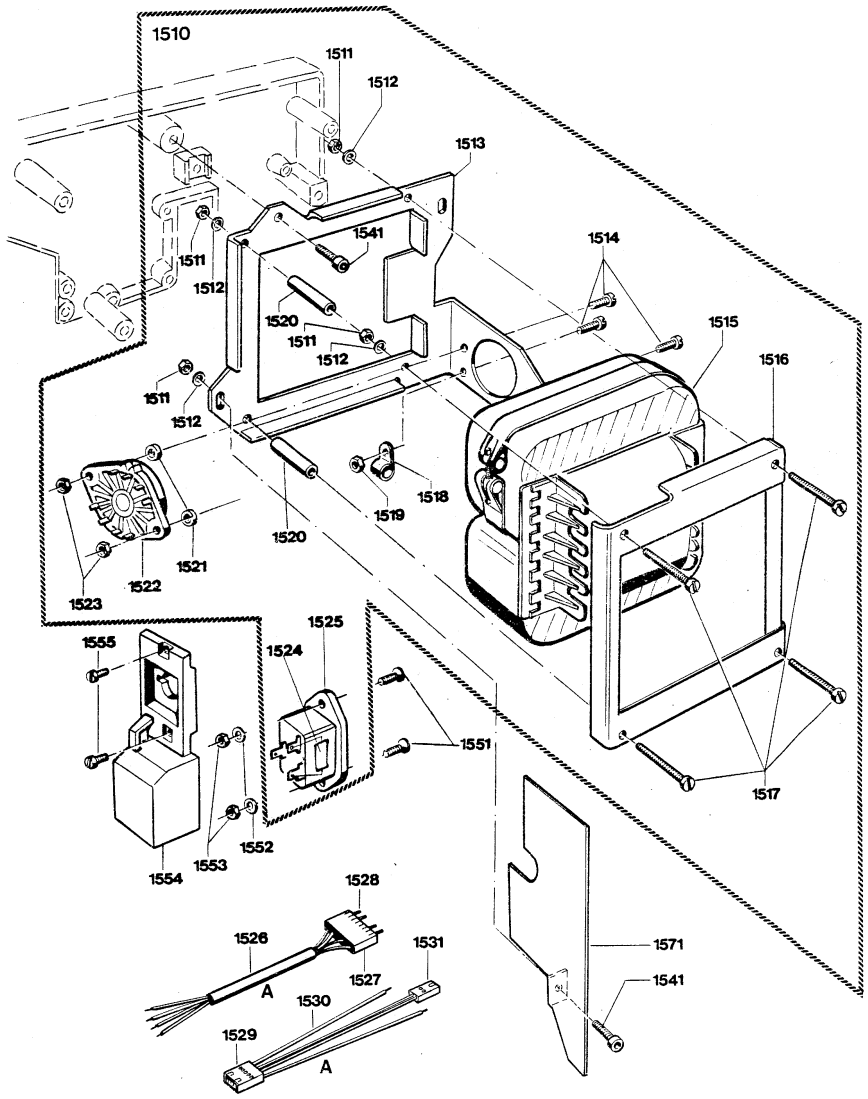

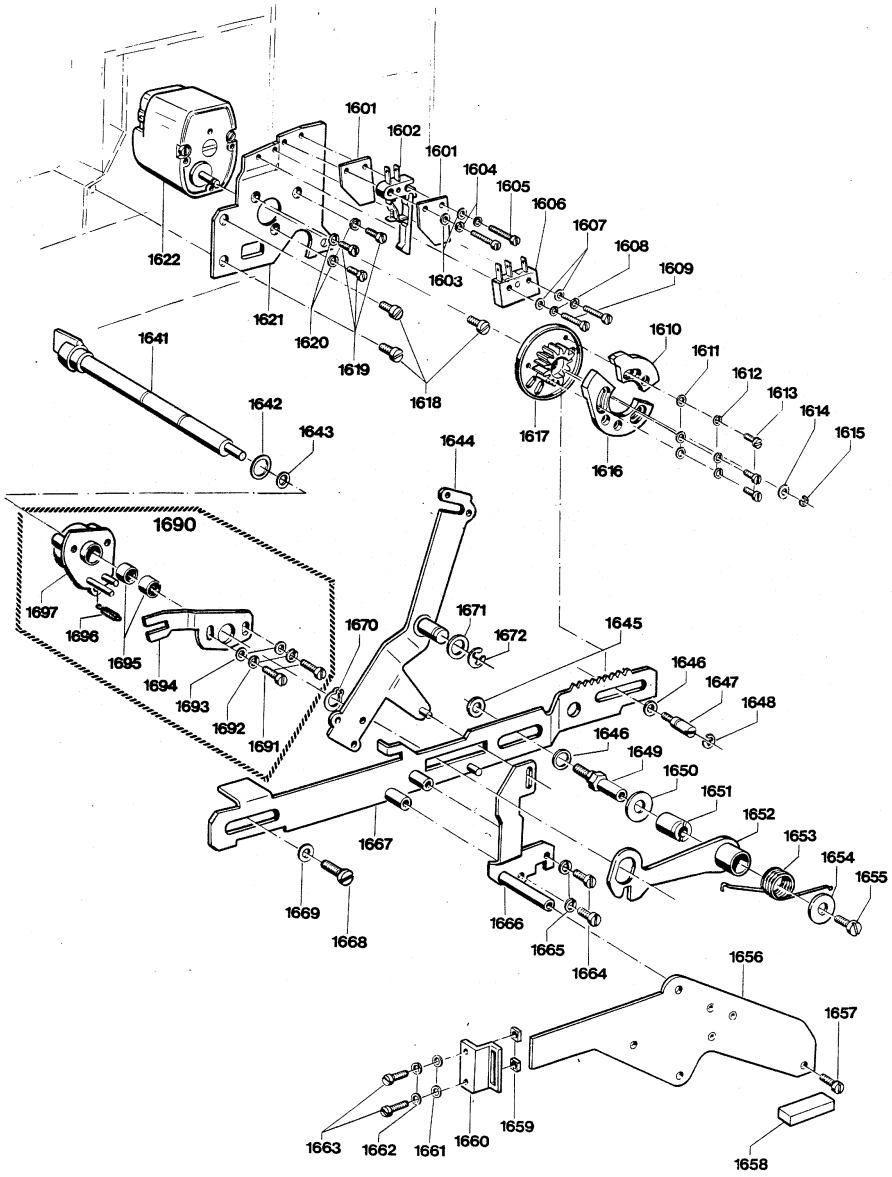

Download von www.olafs-16mm-kino.de

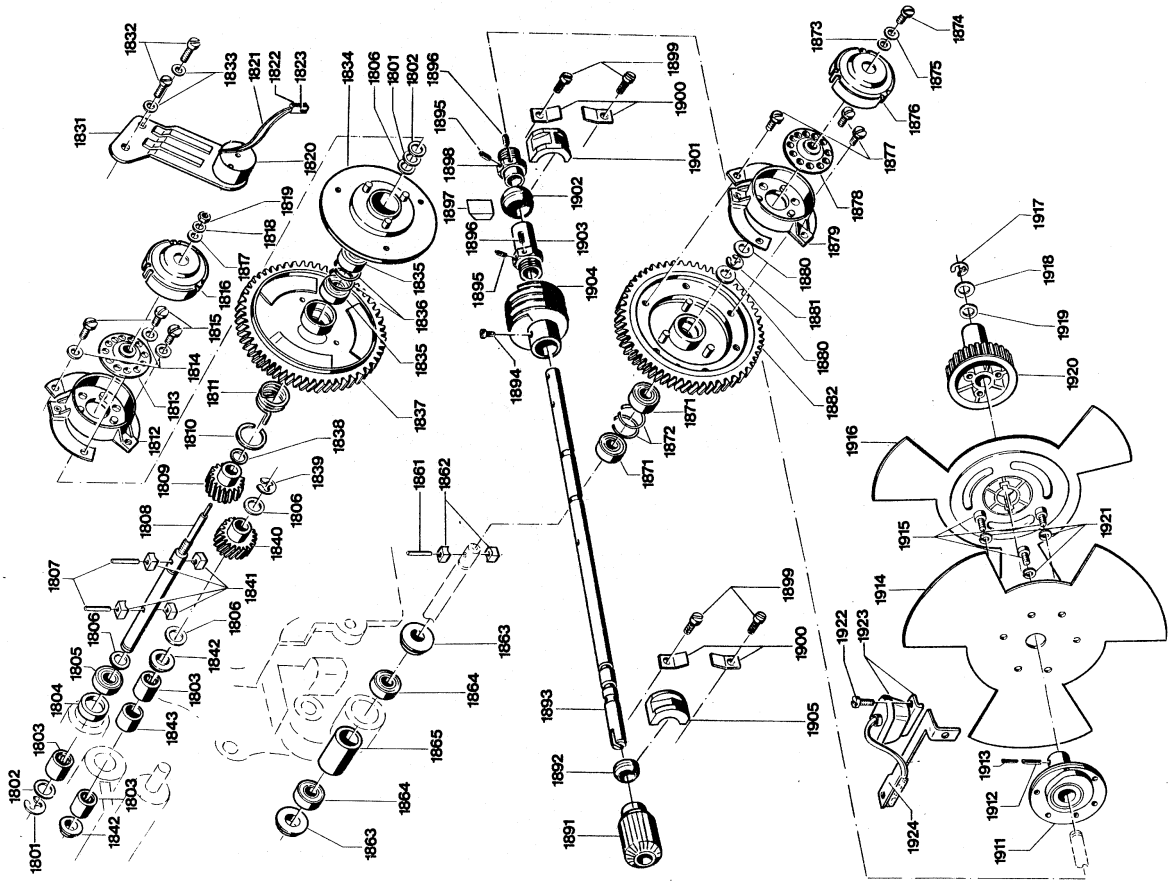

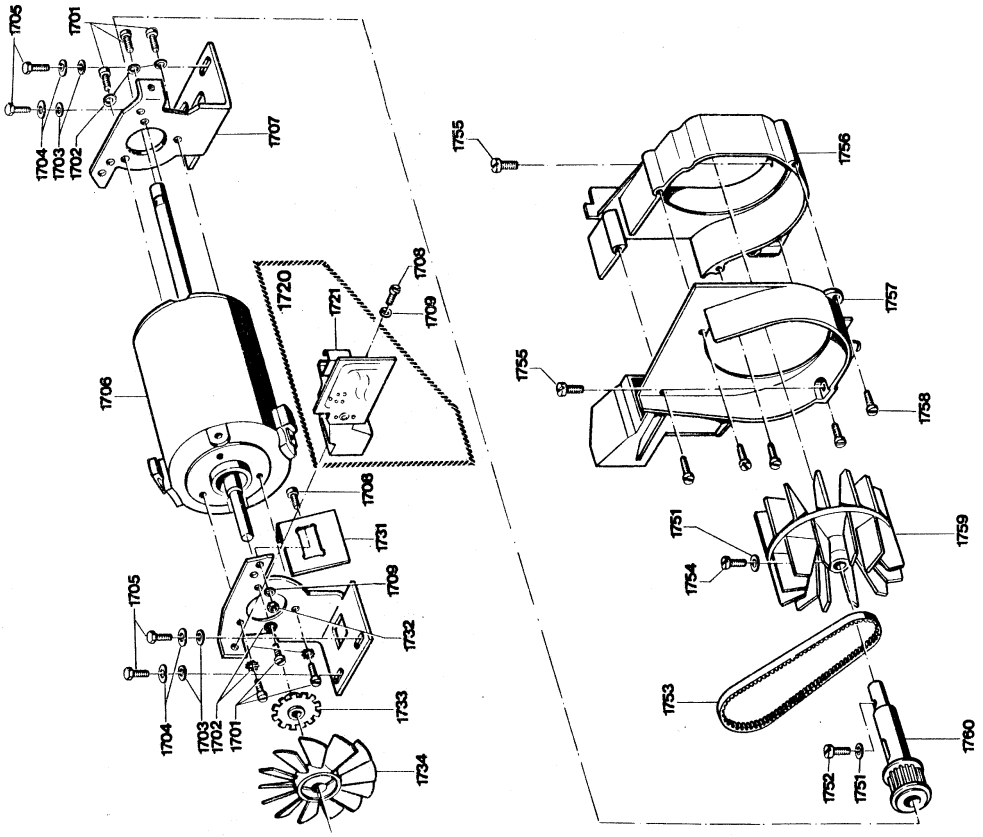

(c) by Bauer / Bosch
Download von www.olafs-16mm-kino.de

(c) by Bauer / Bosch

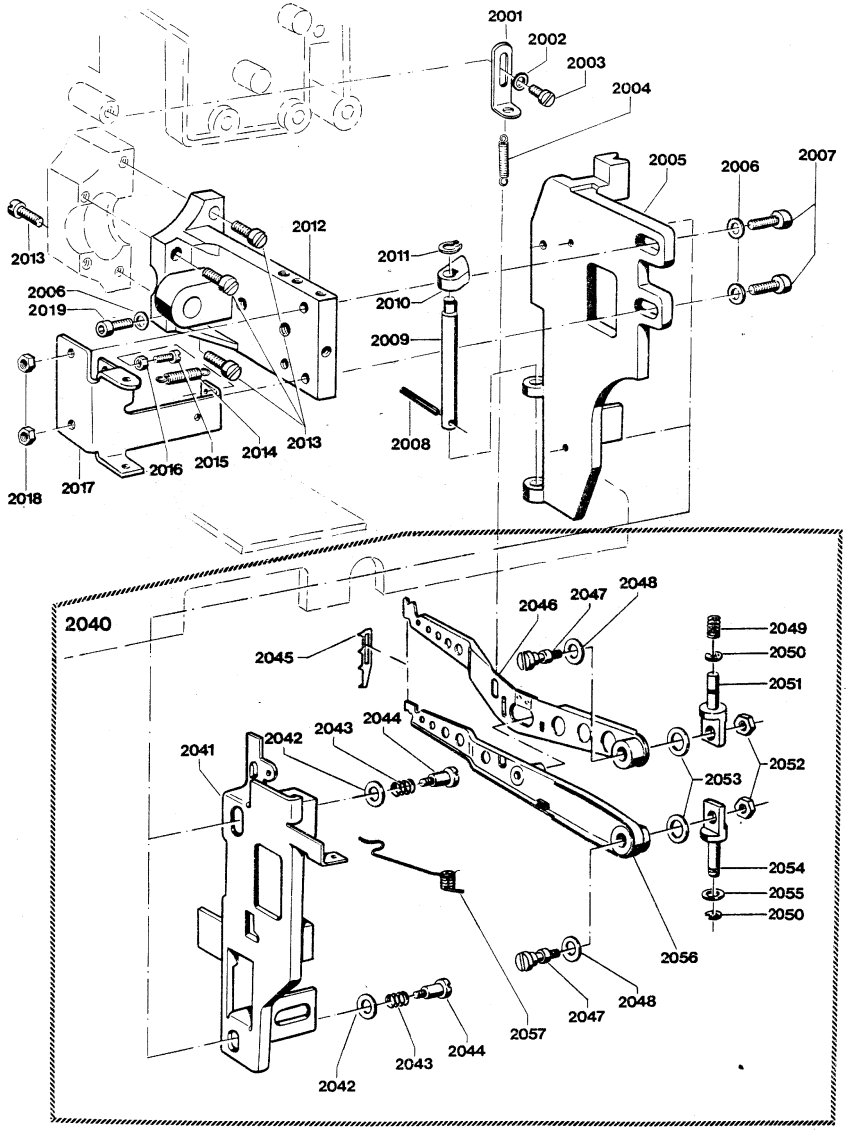

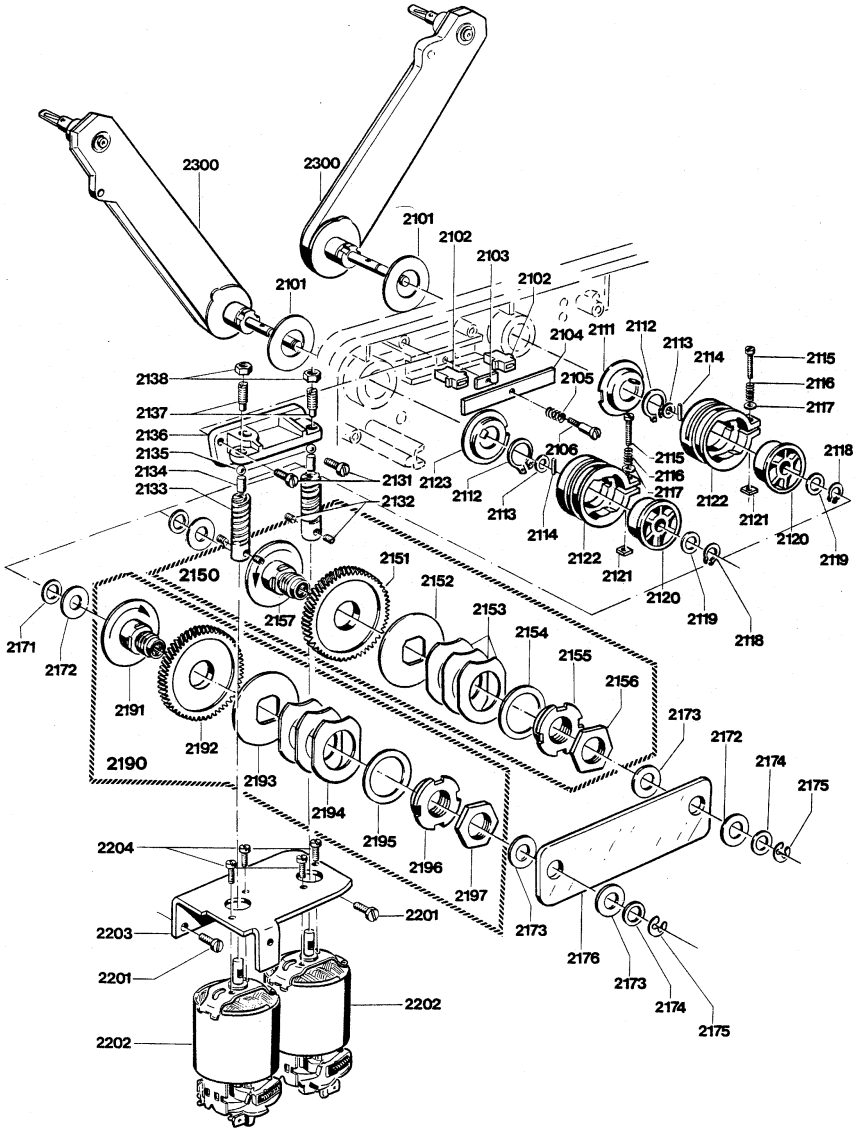

Download von www.olafs-16mm-kino.de

(c) by Bauer / Bosch

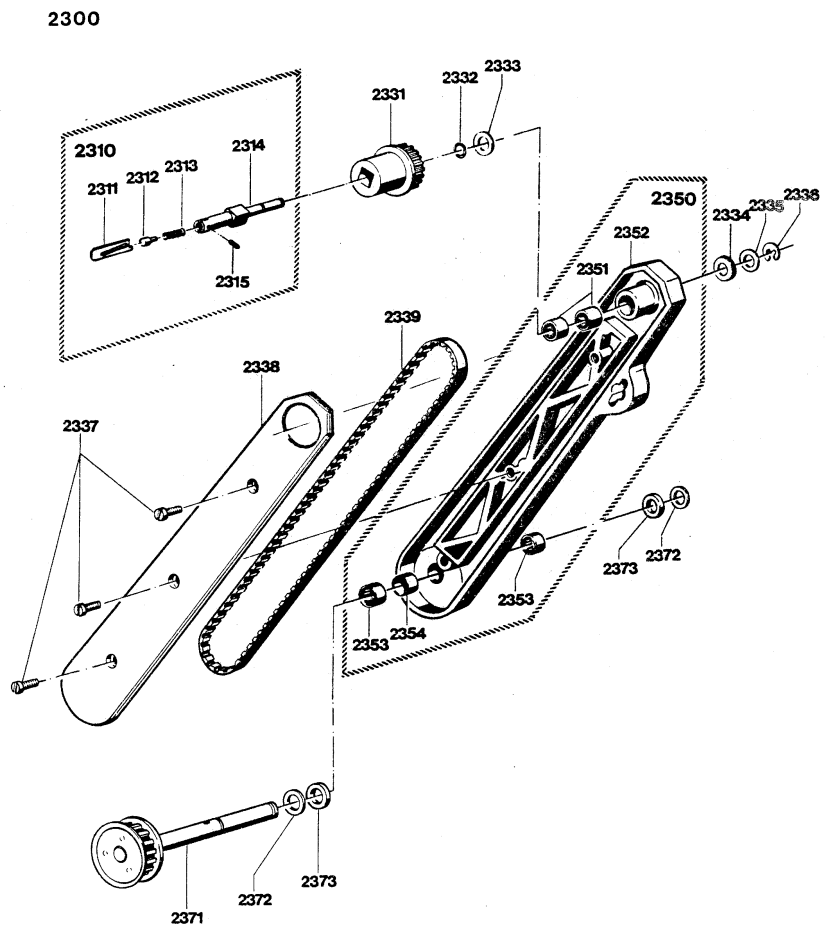

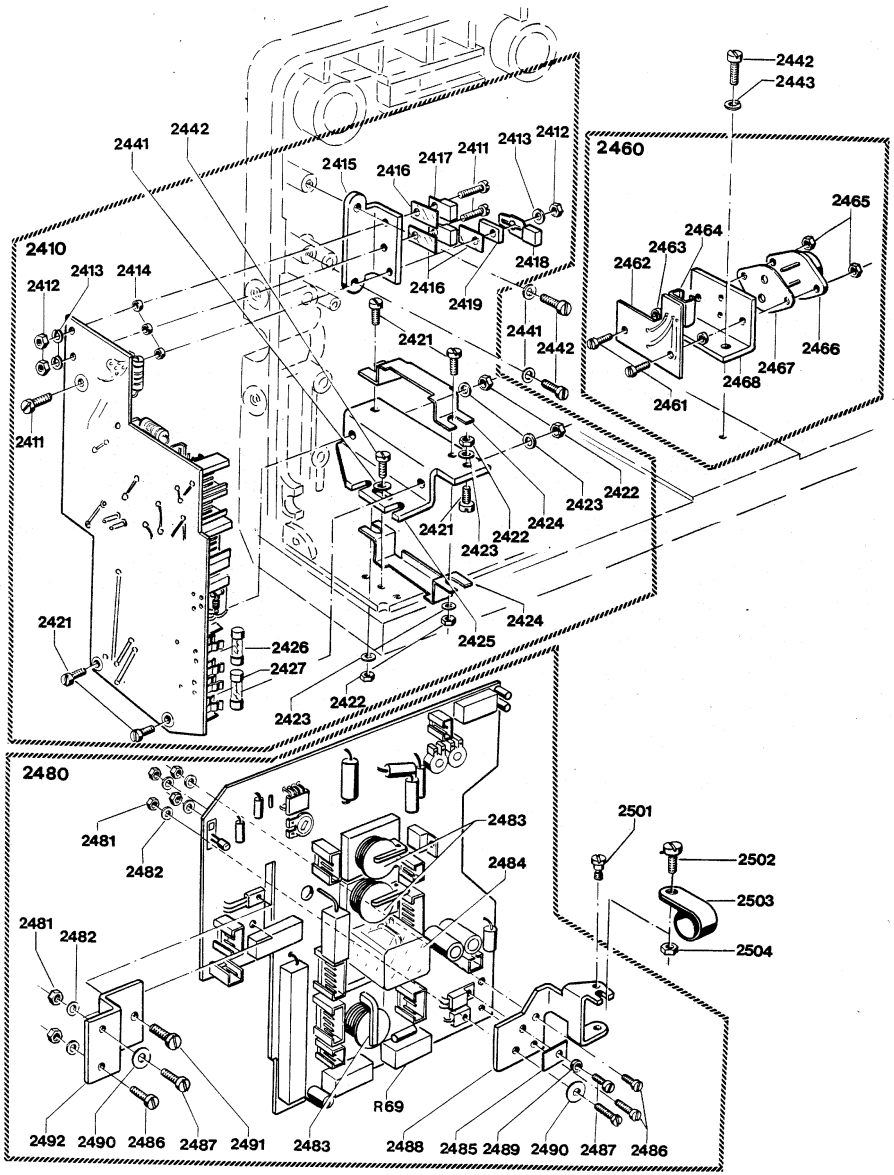

Download von www.olafs-16mm-kino.de

(c) by Bauer / Bosch

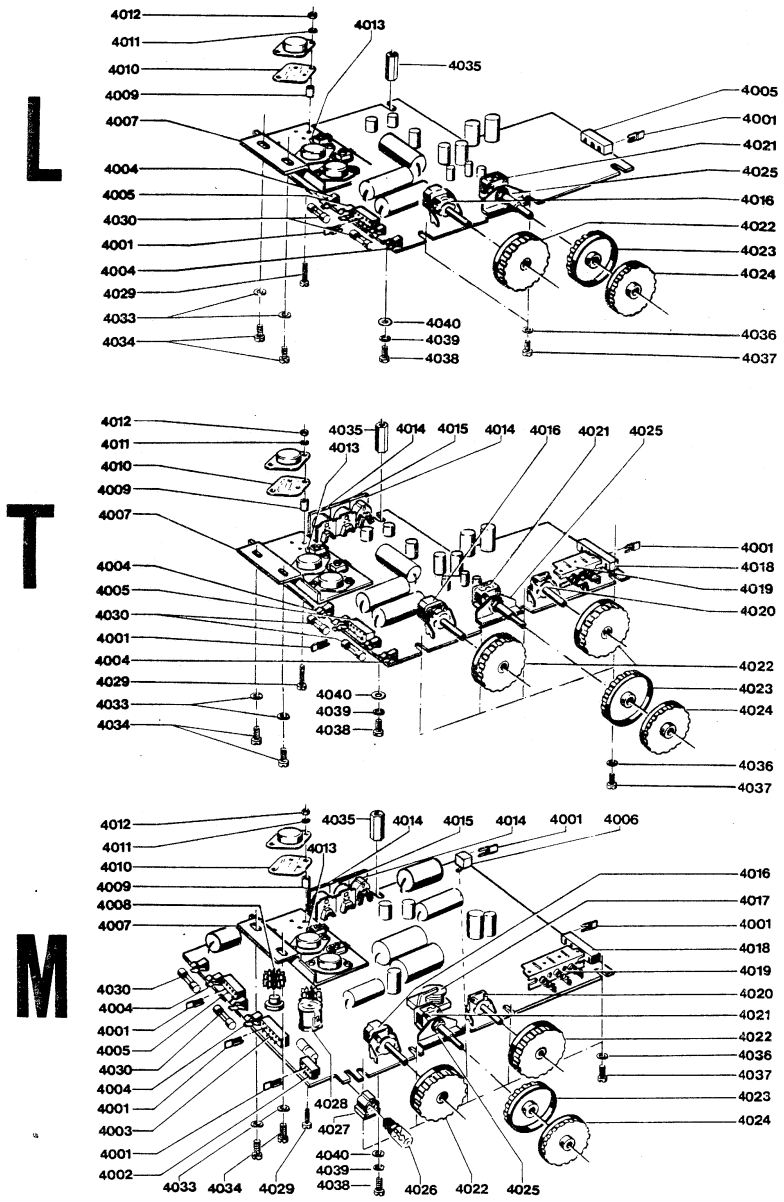

Pos.	Ersatzteil	Spare part	Pièce de rechange		Bestell-Nr.: Part-No.:/Référence:	P8 L sel. Stück-Qt-Qté	P8 T sel. Stück-Qt-Qté	P8 M sel. Stück-Qt-Qté
10	Lampenhausdeckel Gruppe: Pos. 11-18	lamp house cover assembly: pos. 11-18	couvercle du boîtier de lampe groupe: pos. 11-18	X	8 695 573 811	1	1	1
11	Lampenhausdeckel	lamphouse cover	couvercle du boîtier de lampe	O		1	1	1
12	Abdeckblech	cover plate	plaque couvercle	X	8 695 570 805	1	1	1
13	Abdeckblech	cover plate	plaque couvercle	O		1	1	1
14	Zylinderschraube AM 3x4 DIN 84	cylindric screw	vis cylindrique	h	2 910 015 046	4	4	4
15	Wärmeschutzblech	heat shield	protection contre la chaleur	O		1	1	1
16	Sicherungsscheibe 4 DIN 6799	c-clip	clip d'arrêt	h	2 916 080 007	1	1	1
17	Unterlegscheibe 5,1 x 12 x 0,5	plain washer	rondelle	X	8 690 150 229	1	1	1
18	Schraube	screw	vis	X	8 693 470 079	1	1	1
31	Projektorgehäuse mit Nadellager	projector housing with needle bearing	chassis du projecteur avec roulement à aiguilles		8 695 171 046	1	1	1
32	Klebeschild	adhesive label	étiquette gommée	X	8 691 172 277	1	1	1
33	Klebeschild	adhesive label	étiquette gommée	X	8 691 172 237	1	1	1
34	Abdeckhaube	cover	capot	X	8 695 573 911	1	1	1
35	Klebeschild	adhesive label	étiquette gommée	X	8 691 171 898	1	1	1
36	Zylinderschraube M 3x6 DIN 85	cylindric screw	vis cylindrique	h	2 910 091 048	1	1	1

X = zur Lagerhaltung empfohlen
h = handelsüblich
O = kein Ersatzteil

X = recommended to keep on stock
h = trade standard
O = no spare part

X = recommandé à tenir en stock
h = usuel dans le commerce
O = pas de pièce de rechange

Download von www.olafs-16mm-kino.de

(c) by Bauer / Bosch

Pos.	Ersatzteil	Spare part	Pièce de rechange		Bestell-Nr.: Part-No.:/Référence:	P8 L sel. Stück-Qt-Qté	P8 T sel. Stück-Qt-Qté	P8 M sel. Stück-Qt-Qté
50	Abdeckplatte Gruppe: Pos. 51-55	cover plate assembly: pos. 51-55	plaque couvercle groupe: pos. 51-55	X	8 695 572 125	1	1	1
51	Abdeckplatte	cover plate	plaque couvercle	0		1	1	1
52	Blattfeder	leaf spring	ressort à lame	X	8 691 270 465	2	2	2
53	Zylinderschraube M 3x4 DIN 84	cylindric screw	vis cylindrique	h	2 910 015 046	2	2	2
54	Haltefeder	holding spring	ressort de retenue	X	8 691 270 601	1	1	1
55	Zylinderschraube M 3x6 DIN 84	cylindric screw	vis cylindrique	h	2 910 015 048	1	1	1
70	Tonlampendeckel Gruppe: Pos. 71-73	exciter lamp cover assembly: pos. 71-73	couvercle de la lampe excitatrice groupe: pos. 71-73	X	8 695 573 848	1	1	1
71	Tonlampendeckel	exciter lamp cover	couvercle de la lamp exitatrice	0		1	1	1
72	Schauglas	sight glass	verre visée	X	8 690 570 166	1	1	1
73	Frontkappe	front cover	capot lateral		8 695 573 396	1	1	1
90	Projektordeckel Gruppe: Pos. 91-101	projector cover assembly: pos. 91-101	capot du projecteur groupe: pos. 91-101	X	8 695 573 921	1	1	1
91	Senkschraube M 3x8 DIN 963	flat-head screw	vis tête fraisée	h	2 910 775 050	2	2	2
92	Haltewinkel	bracket	équerre	X	8 691 371 967	1	1	1
93	Vierkantmutter M 3 DIN 562	square nut	écrou carré	h	2 915 125 003	2	2	2

X = zur Lagerhaltung empfohlen
h = handelsüblich
O = kein Ersatzteil

X = recommended to keep on stock
h = trade standard
O = no spare part

X = recommandé à tenir en stock
h = usuel dans le commerce
O = pas de pièce de rechange

Pos.	Ersatzteil	Spare part	Pièce de rechange		Bestell-Nr.: Part-No.:/Référence:	P8 L sel. Stück-Qt-Qté	P8 T sel. Stück-Qt-Qté	P8 M sel. Stück-Qt-Qté
94	Haltebolzen	retaining pin	support en arc	0		1	1	1
95	Bügelfeder	spring clamp	ressort étrier	0		1	1	1
96	Senkschraube M 3x22 DIN 963	flat-head screw	vis tête fraisée	h	2 910 775 063	3	3	3
97	Unterlegscheibe	plain washer	rondelle		8 690 270 071	3	3	3
98	Halteblech	holding plate	tôle support	0		3	3	3
99	Bedienungs-anleitung	instructions in brief	mode d'emploi		8 699 970 883	1	1	1
100	Projektordeckel	projector cover	capot du projecteur	0		1	1	1
101	Klebeschild	adhesive label	etiquette gommée	X	8 691 172 271	1	1	1

X = zur Lagerhaltung empfohlen
h = handelsüblich
O = kein Ersatzteil

X = recommended to keep on stock
h = trade standard
O = no spare part

X = recommandé à tenir en stock
h = usuel dans le commerce
O = pas de pièce de rechange

Download von www.olafs-16mm-kino.de

(c) by Bauer / Bosch

Pos.	Ersatzteil	Spare part	Pièce de rechange		Bestell-Nr.: Part-No.:/Référence:	P8 L SEL Stück-Qt-Qté	P8 T SEL Stück-Qt-Qté	P8 M SEL Stück-Qt-Qté
200	Handgriff Gruppe: Pos. 201-203	handle assembly: pos. 201-203	poignée groupe: pos. 201-203		8 692 070 905	1	1	1
201	Handgriff	handle	poignée	0		1	1	1
202	Griffschale	handle shell	cuvette de poignée	0		1	1	1
203	Schraube 3,5x9,5 DIN 7981	screw	vis	h		1	1	1
211	Senkschraube	sunk screw	vis tête fraisée	X	8 693 470 222	2	2	2
212	Zugfeder	tension spring	ressort de traction	X	8 694 670 125	2	2	2
213	Halbrund-kerbnagel	round-head grooved pin	clou à rainure	h	2 917 720 055	2	2	2
214	Sperriegel	ratched pawl	crochet d'arrêt		8 691 373 257	1	1	1
215	Ansatzschraube M 4x2,4 DIN 923	half dog point	vis d'épaulement	h	2 910 275 667	2	2	2
216	Druckfeder	pressure spring	ressort de pression	X	8 694 671 147	1	1	1
217	Zylinderschraube M 4x6 DIN 84	cylindric screw	vis cylindrique	h	2 910 019 657	1	1	1
218	Schild	label	étiquette		8 690 070 024	1	1	1
219	Kabel	cable	câble	0		1	1	1
220	Zylinderschraube M 4x6 DIN 84	cylindric screw	vis cylindrique	h	2 910 011 116	1	1	1
221	Befestigungs-schelle	mounting clip	collier de fixation		8 691 371 374	1	1	1
222	Gummifuß	rubber foot	pied caoutschouc	X	8 695 771 116	1	1	1
223	Ansatzschraube	half dog point of screw	vis d'épaulement	X	8 693 471 405	1	1	1

X = zur Lagerhaltung empfohlen
h = handelsüblich
O = kein Ersatzteil

X = recommended to keep on stock
h = trade standard
O = no spare part

X = recommandé à tenir en stock
h = usuel dans le commerce
O = pas de pièce de rechange

Pos.	Ersatzteil	Spare part	Pièce de rechange		Bestell-Nr.: Part-No.:/Référence:	P8 L sel. Stück-Qt-Qté	P8 T sel. Stück-Qt-Qté	P8 M sel. Stück-Qt-Qté
224	Klebeschild	adhesive label	etiquette gommée		8 691 170 985		1	1
225	Befestigungs-schelle	mounting clip	collier de fixation		1 901 356 031	1	1	1
226	Zylinderschraube M 4x6 DIN 84	cylindric screw	vis cylindrique	h	2 910 015 116	1	1	1
240	Rückwand, nicht bestückt (Bestückungs-teile: Pos. 241-255)	back cover, not assembled (assembly parts: pos. 241-255)	panneau arriée non assembly (pièces d'assemblage: pos. 241-255)	X	8 695 573	1	1	1
241	Zylinderschraube M 3x8 DIN 921	cylindric screw	vis cylindrique	h	2 910 255 050	4	4	4
242	Lautsprecher	loudspeaker	haut-parleur	X	8 697 670 099	1	1	1
243	Zylinderschraube M 3x4 DIN 84	cylindric screw	vis cylindrique	h	2 910 015 046	2	2	2
244	Flachstecker	flat plug	fiche plate	X	8 694 477 398	2	2	2
245	Widerstand R 100 150 Ohm/1 Watt	resistor	resistances		8 901 015 053	1	1	1
246	Umschalter	change-over switch	commutateur	X	8 697 272 721	1	1	1
247	Lautsprecher-buchse	loudspeaker socket	douille du haut-palier	X	8 694 477 399	1	1	1
248	Abdeckung	cover	couverture	X	8 690 070 371	1	1	1
249	Zylinderschraube M 6x30	cylindric screw	vis cylindrique	X	8 693 470 570	2	2	2
250	Tubus	tube	tube		8 690 670 537	1	1	1

X = zur Lagerhaltung empfohlen
h = handelsüblich
O = kein Ersatzteil

X = recommended to keep on stock
h = trade standard
O = no spare part

X = recommandé à tenir en stock
h = usuel dans le commerce
O = pas de pièce de rechange

Download von www.olafs-16mm-kino.de

(c) by Bauer / Bosch

Pos.	Ersatzteil	Spare part	Pièce de rechange		Bestell-Nr.: Part-No.:/Référence:	P8 L SEL	P8 T SEL	P8 M SEL
						Stück-Qt-Qté		
251	Sicherung 1,25 A träge	fuse 1,25 A slow	fusible 1,25 A retardée	h	1 904 522 740	2	2	2
252	Sicherung 4 A träge	fuse 4 A slow	fusible 4 A retardée	h	1 904 522 746	1	1	1
253	Sicherung 6,3 A träge	fuse 6,3 A slow	fusible 6,3 A retardée	h	1 904 522 750	1	1	1
254	Befestigungs-platte	fastening plate	plaque de fixation	X	8 691 073 501	1	1	1
255	Zylinderschraube M 3x6 DIN 84	cylindric screw	vis cylindrique	h	2 910 015 048	2	2	2
270	Zylinderschraube M 4x10 DIN 84	cylindric screw	vis cylindrique	h	2 910 015 120	2	2	2
271	Führungsplatte	guide plate	plaque de guidage	X	8 695 870 537	1	1	1
272	Gerätefuß	foot	pied d'appareil	X	8 692 370 092	1	1	1
273	Zahnrad	toothed wheel	roue dentée	X	8 696 370 304	1	1	1
274	Drehknopf	rotary button	bouton à tourner	X	8 692 070 592	1	1	1

X = zur Lagerhaltung empfohlen
h = handelsüblich
O = kein Ersatzteil

X = recommended to keep on stock
h = trade standard
O = no spare part

X = recommandé à tenir en stock
h = usuel dans le commerce
O = pas de pièce de rechange

Pos.	Ersatzteil	Spare part	Pièce de rechange		Bestell-Nr.: Part-No.:/Référence:	P8 L sel.	P8 T sel.	P8 M sel.
						Stück-Qt-Qté		
301	Schauglas	sight glass	verre visée	X	8 690 570 023			1
302	Bedienungsschild	operating control symbol plate	plaque de signe de commande	X	8 691 172 263	1		
				X	8 691 172 262		1	
				X	8 691 172 270			1
303	Senkschraube AM 3x5 DIN 7987	flat-head screw	vis tête fraisée	h	2 910 531 047	2	2	2
304	Filmanschneider	film punch	coupeur d'amorce	X	8 696 577 056	1	1	1
305	Gehäuseplatte	housing plate	chassis	X	8 695 170 545	1	1	1
306	Befestigungs-schelle	mounting clip	collier de fixation		8 691 373 703	1	1	1
307	Federring B 5 DIN 127	split-lock washer	rondelle grower	h	2 916 680 006	3	3	3
308	Zylinderschraube M 5x14 DIN 84	cylindric srew	vis cylindrique	h	2 910 011 156	3	3	3
309	Zylinderschraube M 3x8 DIN 84	cylindric srew	vis cylindrique	h	2 910 015 050			2
310	VU-Meter	VU-meter	VU mètre	X	8 697 276 654			1
311	Zylinderschraube M 5x12 DIN 84	cylindric srew	vis cylindrique	h	2 910 011 154	1	1	1
312	Zahnscheibe J 5,1 DIN 6799	toothed washer	rondelle dentée	h	2 916 040 406	1	1	1
313	Ansatzschraube	half dog point of screw	vis d'épaulement	X	8 693 471 405	1	1	1
314	Gummifuß	rubber foot	pied caoutchouc	X	8 695 771 116	1	1	1
341	Sicherungsscheibe 3,2 DIN 6799	c-clip	clip d'arrêt	h	2 916 080 006		4	5
342	Druckknopf, schwarz	push button, black	bouton-poussoir, noir		8 692 070 314		2	2
343	Druckknopf, rot	push button, red	bouton-poussoir, rouge		8 692 070 316			1

X = zur Lagerhaltung empfohlen
h = handelsüblich
O = kein Ersatzteil

X = recommended to keep on stock
h = trade standard
O = no spare part

X = recommandé à tenir en stock
h = usuel dans le commerce
O = pas de pièce de rechange

Download von www.olafs-16mm-kino.de

(c) by Bauer / Bosch

Pos.	Ersatzteil	Spare part	Pièce de rechange		Bestell-Nr.: Part-No.:/Référence:	P8 L sel. Stück-Qt-Qté	P8 T sel. Stück-Qt-Qté	P8 M sel. Stück-Qt-Qté
344	Achse	shaft	axe		8 693 170 310		1	1
345	Sechskantmutter M 3 DIN 934	hexagon nut	écrou hexagonal	h	2 915 015 003			1
346	Unterlegscheibe 3,2 DIN 433	plain washer	rondelle	h	2 916 015 005			1
347	Drehfeder	torsion spring	ressort de torsion	X	8 694 670 298			1
348	Sperrhebel, rot	locking lever, red	levier d'arrêt, rouge		8 692 070 312			1
349	Ansatzschraube M 3x4 DIN 923	half dog point of screw	vis d'épaulement	X	2 910 275 665			1
350	Zylinderschraube M 4x6 DIN 84	cylindric srew	vis cylindrique	h	2 910 015 116		2	2
351	Befestigungs-platte	fastening plate	plaquette de fixation	X	8 691 070 562		2	2
352	Drehfeder	torsion spring	ressort de torsion	X	8 694 670 298		2	3
371	Hinweisschild	reference plate	plaquette de remarque	X	8 691 170 242	1	1	1
372	Rohrniet A 2x0,3 DIN 7340	tubular rivet	rivet creux	h	2 917 160 416	2	2	2
373	Zylinderschraube M 4x6 DIN 84	cylindric srew	vis cylindrique	h	2 910 011 116	6	6	6
374	Federring B 4 DIN 127	split lock washer	rondelle grower	h	2 916 680 005	6	6	6
375	Bodenblech	bottom panel	semelle	X	8 695 570 567	1	1	1
376	Isolierplatte	insulating plate	plaque isolante	X	8 691 071 600	1	1	1

X = zur Lagerhaltung empfohlen
h = handelsüblich
O = kein Ersatzteil

X = recommended to keep on stock
h = trade standard
O = no spare part

X = recommandé à tenir en stock
h = usuel dans le commerce
O = pas de pièce de rechange

Pos.	Ersatzteil	Spare part	Pièce de rechange		Bestell-Nr.: Part-No.:/Référence:	P8 L sel. Stück-Qt-Qté	P8 T sel. Stück-Qt-Qté	P8 M sel. Stück-Qt-Qté
401	Drehknopf	rotary button	bouton à tourner	X	8 692 071 526	1	1	1
402	Schalterplatte	switch plate	plaque de manoeuvre		8 691 073 585 8 691 073 586	1	1	
403	Zylinderschraube M 4x8 DIN 84	cylindric srew	vis cylindrique	h	2 910 015 118	3	3	3
404	Nockenscheibe	cam washer	rondelle de came	X	8 692 270 213	1	1	1
405	Sechskantmutter	hexagon nut	écrou hexagonal	O		1	1	1
406	Spannhülse 3x8 DIN 1481	expansion pin	douille de serrage	h	2 917 760 075	1	1	1
407	Mikroschalter	micro switch	micro-interrupteur	X	8 697 272 705	1	1	1
408	Zylinderschraube M 3x16 DIN 84	cylindric srew	vis cylindrique	h	2 910 015 058	2	2	2
420	Stufen-drehschalter Gruppe: Pos.405, 421-424	rotary wafer switch assembly: pos.405, 421-424	commutateur rotatif à plots groupe: pos. 405, 421-424	X	8 697 272 719	1	1	1
421	Buchsenleiste G 6-polig	row of jacks G 6 pins	panneau de jacks G 6 poles	X	8 694 477 705	1	1	1
422	Kabel	cable	câble	O		2	2	2
423	Stufen-drehschalter	rotary wafer switch	commutateur rotatif à plots	O		1	1	1
424	Buchsenleiste X 5-polig	row of jacks X 5 pins	panneau de jacks X 5 poles	X	8 694 477 704	1	1	1
431	Kupplung	coupling	accouplement	X	8 696 470 405	1	1	1
432	Federscheibe A 3 DIN 137	spring washer	rondelle ressort	h	2 916 060 003	2	2	2

X = zur Lagerhaltung empfohlen
h = handelsüblich
O = kein Ersatzteil

X = recommended to keep on stock
h = trade standard
O = no spare part

X = recommandé à tenir en stock
h = usuel dans le commerce
O = pas de pièce de rechange

Download von www.olafs-16mm-kino.de

(c) by Bauer / Bosch

Pos.	Ersatzteil	Spare part	Pièce de rechange		Bestell-Nr.: Part-No.:/Référence:	P8 L sel. Stück-Qt-Qté	P8 T sel.	P8 M sel.
433	Sechskantmutter M 3 DIN 934	hexagon nut	écrou hexagonal	h	2 915 015 003	2	2	2
434	Federscheibe A 4 DIN 137	spring washer	rondelle ressort	h	2 916 060 005	2	2	2
435	Zylinderschraube AM 4x10 DIN 84	cylindric srew	vis cylindrique	h	2 910 015 120	2	2	2
436	Federscheibe A 3 DIN 137	spring washer	rondelle ressort	h	2 916 060 003	2	2	2
437	Grundplatte	base plate	plaque de base	0		1	1	1
438	Zylinderschraube AM 3x16 DIN 84	cylindric screw	vis cylindrique	h	2 910 015 058	2	2	2
439	Netzschalter	power supply switch	interrupteur secteur	X	8 697 272 742	1	1	1
440	Lampenfassung	lamp holder	douille de lampe	X	8 690 670 546	1	1	1
441	Glühlampe	glow lamp	lamp à incandescence	X	8 697 570 193	1	1	1
442	Druckfeder	torsion spring	ressort de torsion	X	8 694 671 071	1	1	1
443	Führungsscheibe	guide washer	rondelle de guidage	X	8 690 171 025	1	1	1
444	Spannring 8 Sp 220	grip ring	bague serrante	h	8 690 150 616	1	1	1
445	Zylinderschraube AM 4x6 DIN 84	cylindric srew	vis cylindrique	h	2 910 015 116	1	1	1
446	Drehknopf mit Schraube	rotary button with screw	bouton à tourner	X	8 692 071 510	1	1	1

X = zur Lagerhaltung empfohlen
h = handelsüblich
O = kein Ersatzteil

X = recommended to keep on stock
h = trade standard
O = no spare part

X = recommandé à tenir en stock
h = usuel dans le commerce
O = pas de pièce de rechange

Pos.	Ersatzteil	Spare part	Pièce de rechange		Bestell-Nr.: Part-No.:/Référence:	P8 L sel. Stück-Qt-Qté	P8 T sel.	P8 M sel.
460	Hauptschalter	main switch	commutateur principal					
	Gruppe: Pos. 461-465	assembly: pos. 461-465	groupe: pos. 461-465	X	8 697 272 709	1	1	1
461	Steckerleiste M 6-polig	row of plugs M 6 pins	panneau de fiche M 6 poles	X	8 694 477 605	1	1	1
462	Widerstand R 300 1,2 K/2 W	resistor 1.2 K/2 W	resistance 1.2 K/2 W		8 694 570 479	1	1	1
463	Steckerleiste L 3-polig	row of plugs L 3 pins	panneau de fiche L 3 poles	X	8 694 477 602	1	1	1
464	Leiterplatte	printed-circuit board	plaquette circuit imprimé	0		1	1	1
465	Hauptschalter	main switch	commutateur principal	0		1	1	1
480	Umschalter	change-over switch	commutateur					
	Gruppe: Pos. 481-485	assembly: pos. 481-485	groupe: pos. 481-485	X	8 697 272 707	1	1	1
481	Steckerleiste X 6-polig	row of plugs X 6 pins	panneau de fiche X 6 poles	X	8 694 477 604	1	1	1
482	Steckerleiste N 7-polig	row of plugs N 7 pins	panneau de fiche N 7 poles	X	8 694 477 746	1	1	1
483	Steckerleiste A 2-polig	row of plugs A 2 pins	panneau de fiche A 2 poles	X	7 694 477 741	1	1	1
484	Leiterplatte	printed-circuit board	plaquette à circuit imprimé	0		1	1	1
485	Umschalter	change-over switch	commutateur	0		1	1	1

X = zur Lagerhaltung empfohlen
h = handelsüblich
O = kein Ersatzteil

X = recommended to keep on stock
h = trade standard
O = no spare part

X = recommandé à tenir en stock
h = usuel dans le commerce
O = pas de pièce de rechange

Download von www.olafs-16mm-kino.de

(c) by Bauer / Bosch

Pos.	Ersatzteil	Spare part	Pièce de rechange		Bestell-Nr.: Part-No.:/Référence:	P8 L sel.	P8 T sel.	P8 M sel.
						Stück-Qt-Qté		
510	Potentiometer Gruppe: Pos. 511-515	potentiometer assembly: pos. 511-515	potentiomêtre groupe: pos. 511-585	X	8 698 470 064			1
511	Kontaktstift	contact pin	cheville	X	8 694 473 800			5
512	Steckergehäuse	housing plug	boîtier à fiches	X	8 694 473 805			1
513	Kabel	cable	câble	O				1
514	Potentiometer	potentiometer	potentiomêtre	O				1
515	Sechskantmutter	hexagon nut	écrou hexagonal	O				1
521	Schalterplatte	switch plate	plaque de manoeuvre	X	8 691 073 587			1
522	Drehknopf mit Gewindestift M 3x8 DIN 438 und Mutter M 3 DIN 562	rotary button with setscrew M 3x8 DIN 438 and nut M 3 DIN 562	bouton à tourner avec vis sans tête M 3x8 DIN 438 et êcrou M 3 DIN 562	X	8 692 071 535			1
				h	2 912 025 050			1
				h	2 915 120 003			1

X = zur Lagerhaltung empfohlen
h = handelsüblich
O = kein Ersatzteil

X = recommended to keep on stock
h = trade standard
O = no spare part

X = recommandé à tenir en stock
h = usuel dans le commerce
O = pas de pièce de rechange

Pos.	Ersatzteil	Spare part	Pièce de rechange		Bestell-Nr.: Part-No.:/Référence:	P8 L sel.	P8 T sel.	P8 M sel.
						Stück-Qt-Qté		
601	Lampensockel mit Kabel	lamp socket with cable	consol de lampe avec câble	X	8 690 670 544	1	1	1
602	Projektionslampe 24 V/250 W	projector lamp 24 V/250 W	lampe de projection 24 V/250 W	X	1 907 563 140	1	1	1
603	Zylinderschraube M 3x4 DIN 84	cylindric srew	vis cylindrique	h	2 910 015 046	2	2	2
604	Unterlegscheibe 3,2 DIN 125	plain washer	rondelle	h	2 916 015 006	2	2	2
605	Lampenträger	lamp bracket	support de lampe		8 690 670 540	1	1	1
606	Abdeckplatte	cover plate	plaque de couvercle		8 695 572 852	1	1	1
607	Senkschraube M 3x5 DIN 63	sunk screw	vis noyée	h	2 910 505 047	2	2	2
608	Zylinderschraube M 3x8 DIN 84	cylindric srew	vis cylindrique	h	2 910 015 050	2	2	2
609	Lüftergehäuse	fan housing	boîtier de ventilateur		8 695 270 131	1	1	1
610	Zylinderschraube M 4x6 DIN 24	cylindric srew	vis cylindrique	h	2 910 015 116	2	2	2
611	Wärmeschutzblech	heat shield	protection contre la chaleur	O		1	1	1
612	Schutzwinkel	protecting angle	protecteur	O		1	1	1

X = zur Lagerhaltung empfohlen
h = handelsüblich
O = kein Ersatzteil

X = recommended to keep on stock
h = trade standard
O = no spare part

X = recommandé à tenir en stock
h = usuel dans le commerce
O = pas de pièce de rechange

Download von www.olafs-16mm-kino.de

(c) by Bauer / Bosch

Pos.	Ersatzteil	Spare part	Pièce de rechange		Bestell-Nr.: Part-No.:/Référence:	P8 L sel.	P8 T sel.	P8 M sel.
						Stück-Qt-Qté		
701	Aufnahmebolzen	locating pin	goujon de fixation	X	8 693 270 399	1	1	1
702	Zylinderschraube AM 3x6 DIN 84	cylindric screw	vis cylindrique	h	2 910 011 048	1	1	1
703	Zylinderschraube M 3x12 DIN 84	cylindric screw	vis cylindrique	h	2 910 015 054	2	2	2
704	Gewindestift	setscrew	vis sans tête	X	8 693 470 575	1	1	1
705	Blattfeder	laminated spring	ressort à lames	X	8 691 270 083	1	1	1
706	Unterlegscheibe B 3,2 DIN 9021	plain washer	rondelle	h	2 916 015 891	1	1	1
707	Flachkopf-schraube M 3x4 DIN 85	flat-head screw	vis tête fraisée	h	2 910 095 046	1	1	1
708	Wärmeschutzblech	heat shield	protection contre la chaleur		8 695 573 629	1	1	1
709	Sechskantmutter M 3 DIN 439	hexagon nut	écrou hexagonal	h	2 915 051 102	2	2	2
720	Filmbahn Gruppe: Pos. 721-729	film gate assembly: pos. 721-729	couloir du film groupe: pos. 721-729	X	8 696 577 029	1	1	1
721	Ansatzschraube	half dog point Of screw	vis d'épaulement	X	8 693 471 397	1	1	1
722	Ansatzschraube	half dog point of screw	vis d'épaulement	X	8 693 470 288	1	1	1
723	Bügelfeder	spring clamp	ressort-étrier	X	8 694 670 616	1	1	1
724	Unterlegplatte	backing plate	plaque de support		8 691 470 006	1	1	1
725	Andruckleiste	side pressure rail	rail presseur lateral	X	8 696 577 017	1	1	1
726	Führungsschiene	side film guide rail	rail guide-film lateral	X	8 691 073 451	1	1	1

X = zur Lagerhaltung empfohlen
h = handelsüblich
O = kein Ersatzteil

X = recommended to keep on stock
h = trade standard
O = no spare part

X = recommandé à tenir en stock
h = usuel dans le commerce
O = pas de pièce de rechange

Pos.	Ersatzteil	Spare part	Pièce de rechange		Bestell-Nr.: Part-No.:/Référence:	P8 L sel.	P8 T sel.	P8 M sel.
						Stück-Qt-Qté		
727	Ansatzschraube	half dog point of screw	vis d'épaulement	X	8 693 470 084	1	1	1
728	Filmbahn	film gate	couloir du film	O		1	1	1
729	Zylinderschraube AM 2x3 DIN 84	cylindric srew	vis cylindrique	h	2 910 019 002	2	2	2
740	Objektivhalter Gruppe: Pos. 741-769	lens carrier assembly: pos. 741-769	port-objectif groupe: pos. 741-769	X	8 698 877 112	1	1	1
741	Druckstück	pressure piece	presseur	X	8 696 577 031	1	1	1
742	Druckfeder	pressure spring	ressort de pression	X	8 694 670 965	3	3	3
743	Zylinderschraube AM 3x5 DIN 84	cylindric srew	vis cylindrique	h	2 910 011 047	1	1	1
744	Haltefeder	holding spring	ressort de retunue	X	8 691 371 714	1	1	1
745	Gewindestift M 3x5 DIN 553	setscrew	vis sans tête	h	2 912 005 047	1	1	1
746	Befestigungs-platte	fastening plate	plaque de fixation	X	8 691 072 510	1	1	1
747	Unterlegscheibe 2,2 DIN 125	plain washer	rondelle	h	2 915 015 002	1	1	1
748	Zylinderschraube M 2,5x8 DIN 84	cylindric srew	vis cylindrique	h	2 910 013 886	1	1	1
749	Vierkantmutter M 2,5 DIN 562	square nut	écrou carré	h	2 915 125 013	1	1	1
750	Objektivhalter	lens carrier	porte-objectif	O		1	1	1
751	Spannring 3 Sp 220	grip ring	bague serrante	X	8 690 150 606	2	2	2
752	Achse	shaft	axe	X	8 693 171 795	1	1	1

X = zur Lagerhaltung empfohlen
h = handelsüblich
O = kein Ersatzteil

X = recommended to keep on stock
h = trade standard
O = no spare part

X = recommandé à tenir en stock
h = usuel dans le commerce
O = pas de pièce de rechange

Download von www.olafs-16mm-kino.de

(c) by Bauer / Bosch

Pos.	Ersatzteil	Spare part	Pièce de rechange		Bestell-Nr.: Part-No.:/Référence:	P8 L sel.	P8 T sel.	P8 M sel.
						Stück-Qt-Qté		
753	Kipphebel	toggle	culbuteur	X	8 691 970 928	1	1	1
754	Drehfeder	torsion spring	ressort de torsion	X	8 694 671 089	1	1	1
755	Spannring 2 Sp 220	grip ring	bague serrante	X	8 690 150 602	2	2	2
756	Zugfeder	tension spring	ressort de traction	X	8 694 671 067	1	1	1
757	Gewindestift	setscrew	vis sans tête	X	8 693 471 379	1	1	1
758	Ausgleichscheibe	compensating washer	rondelle de compensation	X	8 690 150 176	2	2	2
759	Halteblech	holding plate	tôle support		8 691 373 461	1	1	1
760	Vierkantmutter M 3 DIN 562	square nut	écrou carré	h	2 915 125 003	1	1	1
761	Objetivfassung	lens socket	douille porte-objectif	X	8 690 670 395	1	1	1
762	Vierkantmutter M 3 DIN 562	square nut	écrou carré	h	2 915 125 003	1	1	1
763	Zylinderschraube M 3x6 DIN 84	cylindric srew	vis cylindrique	h	2 910 011 048	1	1	1
764	Schenkelfeder	coiled spring	ressort à branche	X	8 694 670 993	1	1	1
765	Unterlegscheibe	plain washer	rondelle	X	8 690 150 174	1	1	1
766	Spannhebel	tensioning lever	levier de serrage	X	8 692 071 279	1	1	1
767	Spannring 3 Sp 220	grip ring	bague serrante	X	8 690 150 606	1	1	1
768	Schärfeeinstell-knopf	focusing knob	bouton de mise au point	X	8 692 071 551	1	1	1
769	Klemmstück	clamping piece	plaquette de serrage	X	8 692 370 590	1	1	1

X = zur Lagerhaltung empfohlen
h = handelsüblich
O = kein Ersatzteil

X = recommended to keep on stock
h = trade standard
O = no spare part

X = recommandé à tenir en stock
h = usuel dans le commerce
O = pas de pièce de rechange

Pos.	Ersatzteil	Spare part	Pièce de rechange		Bestell-Nr.: Part-No.:/Référence:	P8 L sel.	P8 T sel.	P8 M sel.
						Stück-Qt-Qté		
901	Flachkopfschraube M 4x20 DIN 920	flat-head screw	vis têt plate	h	2 910 235 131	2	2	2
910	Zahnrollenschutz Gruppe: Pos. 911-914	sprocket cover assembly: pos. 911-914	protège-débiteur groupe: pos. 911-914	X	8 696 577 011	1	1	1
911	Achse	shaft	axe	O		1	1	1
912	Filmleithebel	film guide lever	levier guide film	O		1	1	1
913	Schenkelfeder	limp spring	ressort à branche	X	8 694 671 135	1	1	1
914	Zahnrollenschutz	sprocket cover	protège-debiteur	O		1	1	1
921	Hakenschraube	hook screw	vis en crochet	X	8 693 470 565	1	1	1
922	Federscheibe	spring washer	rondelle ressort	X	8 690 152 004	1	1	1
923	Abdeckscheibe	cover disc	disque de couverture	X	8 690 171 001	1	1	1
924	Führungsscheibe	guide disc	disque guidage		8 690 170 998	1	1	1
925	Zahnscheibe	sprocket disc	disque dentée	X	8 690 171 036	1	1	1
926	Zahnrollenwelle	sprocket shaft	arbre de debiteur		8 696 171 769	1	1	1
927	Ausgleichscheibe	compensating washer	rondelle de compensation	X	8 696 371 261			
				X	8 696 371 262			
	nach Bedarf	if needed	si besoin	X	8 696 371 263			

X = zur Lagerhaltung empfohlen
h = handelsüblich
O = kein Ersatzteil

X = recommended to keep on stock
h = trade standard
O = no spare part

X = recommandé à tenir en stock
h = usuel dans le commerce
O = pas de pièce de rechange

Download von www.olafs-16mm-kino.de

(c) by Bauer / Bosch

Pos.	Ersatzteil	Spare part	Pièce de rechange		Bestell-Nr.: Part-No.:/Référence:	P8 L sel. Stück-Qt-Qté	P8 T sel. Stück-Qt-Qté	P8 M sel. Stück-Qt-Qté
940	Filmhalter, oben Gruppe: Pos. 941-951	film guide, top assembly: pos. 941-951	guide-film, supérieur groupe: pos. 941-951	X	8 696 577 062	1	1	1
941	Filmhalter	film guide	guide-film	0		1	1	1
942	Rastbolzen	ratchet bolt	goujon d'arrêt	X	8 693 271 215	1	1	1
943	Ausgleichscheibe	compensating washer	rondelle de compensation	X X	8 690 150 188 8 690 150 189			
	nach Bedarf	if needed	si besoin					
944	Federhebel	spring lever	levier ressort	X	8 692 071 506	1	1	1
945	Drehfeder	torsion spring	ressort de torsion	X	8 694 671 079	1	1	1
946	Laufrolle	runner	gâlet de roulement	X	8 696 671 163	1	1	1
947	Leitrolle	guide roller	gâlet guide	X	8 696 671 645	1	1	1
948	Druckfeder	pressure spring	ressort de pression	X	8 692 071 471	1	1	1
949	Druckknopf	push button	bouton-poussior	X	8 694 670 737	1	1	1
950	Ausgleichscheibe	compensating washer	rondelle de compensation	X X	8 690 150 165 8 690 150 168			
	nach Bedarf	if needed	si besoin	X	8 690 150 169			
951	Sicherungsscheibe 2,3 DIN 6799	c-clip	clip d'arrêt	h	2 916 080 005	1	1	1
961	Sicherungsring 4x0,4 DIN 471	retaining ring	bague d'arrêt	h	2 916 640 001	1	1	1
962	Achse	shaft	axe		8 693 271 239	1	1	1
963	Ausgleichscheibe	compensating washer	rondelle compensation	X	8 690 150 195	1	1	1
964	Federscheibe	spring washer	rondelle ressort	X	8 690 170 535	1	1	1
965	Sicherungsscheibe 3,2 DIN 6799	c-clip	clip d'arrêt	h	2 916 080 006	2	2	2
966	Schenkelfeder	coiled spring	ressort à branche	X	8 694 671 133	1	1	1

X = zur Lagerhaltung empfohlen
h = handelsüblich
O = kein Ersatzteil

X = recommended to keep on stock
h = trade standard
O = no spare part

X = recommandé à tenir en stock
h = usuel dans le commerce
O = pas de pièce de rechange

Pos.	Ersatzteil	Spare part	Pièce de rechange		Bestell-Nr.: Part-No.:/Référence:	P8 L sel. Stück-Qt-Qté	P8 T sel. Stück-Qt-Qté	P8 M sel. Stück-Qt-Qté
981	Flachkopfschraube M 4x8 DIN 920	flat head screw	vis tête fraisée	h	2 910 235 118	2	2	2
982	Zahnriemenrad	toothed belt gear	poulie dentée	X	8 696 371 515	1	1	1
983	Zahnriemen	toothed belt	courroi dentée	X	8 893 703 130	1	1	1
984	Flachkopfschraube M 4x20 DIN 920	flat head screw	vis tête freisée	h	2 910 235 130	1	1	1
990	Zählwerk Gruppe: Pos. 991-1010	counting device assembly: pos. 991-1010	mécanisme compteur groupe: pos. 991-1010	X	8 697 276 651	1	1	1
991	Sicherungsring 4x0,4 DIN 471	retaining ring	bague d'arrêt	h	2 916 640 001	2	2	2
992	Ausgleichscheibe	compensating washer	rondelle de compensation	X	8 690 150 193	4	4	4
993	Leitrolle	guide roller	galet guide	X	8 696 671 461	1	1	1
994	Federhebel	spring lever	levier ressort	0		1	1	1
995	Leitrolle	guide roller	galet guide	X	8 696 670 160	1	1	1
996	Ausgleichscheibe	compensating washer	rondelle de compensation	X	8 690 150 195	1	1	1
997	Lagerbolzen	bearing bolt	goujon palier		8 693 270 397	1	1	1
998	Schenkelfeder	coiled spring	ressort à branche	X	8 694 670 735	1	1	1
999	LED-Diode	LED-diode	diode-LED	X	8 697 375 695	1	1	1
1000	Zählwerk	counting device	mécanisme compteur	0		1	1	1
1001	Kabel	cable	câble	0		1	1	1
1002	Buchsenleiste D 5-polig	row of jacks D 5 pin	panneau de jacks D 5 poles	X	8 694 477 704	1	1	1
1003	Stellhebel	resetting lever	levier de misê a zêro	0		1	1	1

X = zur Lagerhaltung empfohlen
h = handelsüblich
O = kein Ersatzteil

X = recommended to keep on stock
h = trade standard
O = no spare part

X = recommandé à tenir en stock
h = usuel dans le commerce
O = pas de pièce de rechange

Download von www.olafs-16mm-kino.de

(c) by Bauer / Bosch

Pos.	Ersatzteil	Spare part	Pièce de rechange		Bestell-Nr.: Part-No.:/Référence:	P8 L sel. Stück-Qt-Qté	P8 T sel. Stück-Qt-Qté	P8 M sel. Stück-Qt-Qté
1004	Zugfeder	tension spring	ressort de traction	0		1	1	1
1005	Zylinderschraube M 2,5x5 DIN 84	cylindric screw	vis cylindrique	h	2 910 015 883	1	1	1
1006	Leiterplatte mit Glühlampen	printed-circuit board with glow lamps	plaquette à circuit imprimé avec lampes à incandescence	X	8 698 370 393	1	1	1
1007	Spannring 4 Sp 200	grip ring	bague serrante	h	8 690 151 051	1	1	1
1008	Scheibe	washer	vis	X	8 690 170 992	1	1	1
1009	Zahnriemenrad	toothed pulley	poulie dentée	X	8 696 371 511	1	1	1
1010	Schnecke	worm gear	vis sans fin	0		1	1	1
1021	Leitrolle	guide-roller	poulie-guide	X	8 696 670 990	1	1	1
1022	Spannhebel	tensioning lever	levier de tension		8 691 371 724	1	1	1
1023	Zugfeder	tension spring	ressort de traction	X	8 694 671 131	1	1	1
1024	Abdeckplatte	cover plate	couvercle		8 695 571 691	1	1	1
1025	Unterlegscheibe	plain washer	rondelle	X	8 690 170 235	2	2	2
1026	Ausgleichscheibe	compensating washer	rondelle de compensation	X	8 690 150 194	2	2	2
1027	Federscheibe	spring washer	rondelle ressort	X	8 690 170 549	2	2	2
1028	Sicherungsscheibe 2,3 DIN 6799	c-clip	clip d'arrêt	h	2 916 080 005	2	2	2
1029	Achse	shaft	axe	X	8 693 270 963	1	1	1
1030	Leitrolle	guide roller	polie-guide	X	8 696 670 980	2	2	2
1031	Sicherungsscheibe 3,2 DIN 6799	c-clip	clip d'arrêt	h	2 916 080 006	3	3	3
1032	Achse	shaft	axe	X	8 693 271 297	1	1	1
1033	Klemmstück	clamping piece	plaquette de serrage		8 692 370 588	1	1	1

X = zur Lagerhaltung empfohlen
h = handelsüblich
O = kein Ersatzteil

X = recommended to keep on stock
h = trade standard
O = no spare part

X = recommandé à tenir en stock
h = usuel dans le commerce
O = pas de pièce de rechange

Pos.	Ersatzteil	Spare part	Pièce de rechange		Bestell-Nr.: Part-No.:/Référence:	P8 L sel. Stück-Qt-Qté	P8 T sel. Stück-Qt-Qté	P8 M sel. Stück-Qt-Qté
1051	Schleifenbilder	loop former	formeur de boucle	X	8 696 577 037	1	1	1
1052	Drehfeder	torsion spring	ressort de torsion	X	8 694 671 081	1	1	1
1053	Unterlegscheibe 3,2x7,5x0,5	plain washer	rondelle	X	8 690 150 176	1	1	1
1054	Filmführung	film threader	introduction du film	X	8 696 576 951	1	1	1
1055	Flachkopfschraube M 3x3 DIN 923	flat-head screw	vis tête plate	h	2 910 275 045	1	1	1
1056	Filmleithebel	film guide lever	levier guide-film	X	8 696 577 015	1	1	1
1057	Ansatzschraube	half dog point of screw	vis d'epaulement	X	8 693 471 385	1	1	1
1058	Klemmstück	clamping piece	plaquette de serrage		8 692 370 588	1	1	1
1059	Achse	shaft	axe	X	8 693 271 297	1	1	1
1060	Leitrolle	guide roller	poulie-guide	X	8 696 671 626	1	1	1
1071	Stellschieber	adjusting slide	bague	X	8 691 970 930	1	1	1
1072	Zahnscheibe	sprocket disc	rondelle dentée	h	2 916 040 033	2	2	2
1073	Zylinderschraube M 3x6 DIN 84	cylindric screw	vis cylindrique	h	2 910 015 048	2	2	2
1074	Zugfeder	tensioning spring	ressort de traction	X	8 694 671 153	1	1	1
1075	Kerbnagel 2,6x8 DIN 1476	pin	goupille	h	2 917 720 055	1	1	1
1076	Distanzstück	distance piece	douille d'écartement	X	8 693 570 480	1	1	1
1077	Sicherungsscheibe 3,2 DIN 6799	c-clip	clip d'arrêt	h	2 916 080 006	2	2	2

X = zur Lagerhaltung empfohlen
h = handelsüblich
O = kein Ersatzteil

X = recommended to keep on stock
h = trade standard
O = no spare part

X = recommandé à tenir en stock
h = usuel dans le commerce
O = pas de pièce de rechange

Download von www.olafs-16mm-kino.de

(c) by Bauer / Bosch

Pos.	Ersatzteil	Spare part	Pièce de rechange		Bestell-Nr.: Part-No.:/Référence:	P8 L sel. Stück-Qt-Qté	P8 T sel. Stück-Qt-Qté	P8 M sel. Stück-Qt-Qté
1078	Stellschieber	adjusting slide	curseur de positionnement	X	8 691 970 888	1	1	1
1079	Distanzstück	distance piece	douille d'écartement	X	8 693 570 484	1	1	1
1080	Flachkopfschraube M 3x2 DIN 923	flat-head screw	vis tête plate	h	2 910 275 666	1	1	1
1081	Ausgleichscheibe	compensating washer	rondelle de compensation	X	8 690 150 196	1	1	1
1082	Sicherungsscheibe 3,2 DIN 6799	c-clip	clip d'arrêt	h	2 916 080 006	2	2	2
1083	Rollenhebel	roller lever	poulie de levier	X	8 692 071 475	1	1	1
1084	Lagerbolzen	bearing bolt	goujon palier		8 693 271 195	1	1	1
1085	Positionsrolle	roller position	poulie de position	X	8 696 671 598	1	1	1
1086	Ausgleichscheibe	compensating washer	rondelle de compensation	X	8 690 150 189	2	2	2

X = zur Lagerhaltung empfohlen
h = handelsüblich
O = kein Ersatzteil

X = recommended to keep on stock
h = trade standard
O = no spare part

X = recommandé à tenir en stock
h = usuel dans le commerce
O = pas de pièce de rechange

Pos.	Ersatzteil	Spare part	Pièce de rechange		Bestell-Nr.: Part-No.:/Référence:	P8 L sel. Stück-Qt-Qté	P8 T sel. Stück-Qt-Qté	P8 M sel. Stück-Qt-Qté
1110	Filmhalter, Mitte Gruppe: Pos. 1111-1117	film-guide, middle assembly: pos. 1111-1117	guide-film, milieu groupe: pos. 1111-1117	X	8 696 577 064	1	1	1
1111	Sicherungsscheibe 2,3 DIN 6799	c-clip	clip d'arrêt	h	2 916 080 005	1	1	1
1112	Ausgleichscheibe	compensating washer	rondelle de compensation	X X	8 690 150 165 8 690 150 168			
	nach Bedarf	if needed	si besoin	X	8 690 150 169			
1113	Filmhalter	film-guide	guide-film	O		1	1	1
1114	Ausgleichscheibe	compensating washer	rondelle de compensation	X X	8 690 150 188 8 690 150 189			
	nach Bedarf	if needed	si besoin	X	8 690 150 169			
1115	Rastbolzen	ratchet bolt	goujon d'arrêt	X	8 693 271 215	1	1	1
1116	Druckfeder	pressure-spring	ressort de pression	X	8 694 670 737	1	1	1
1117	Druckknopf	push-button	bouton-poussior	X	8 692 071 471	1	1	1
1131	Achse	shaft	axe	X	8 693 171 012	1	1	1
1132	Sicherungsring 4x0,4 DIN 471	retaining ring	bague d'arrêt	h	2 916 640 001	1	1	1
1133	Ausgleichscheibe	compensating washer	rondelle de compensation	X	8 690 150 195	2	2	2
1134	Federscheibe	spring washer	rondelle ressort	X	8 690 170 535	2	2	2
1135	Sicherungsscheibe 3,2 DIN 6799	c-clip	clip d'arrêt	h	2 916 080 006	4	4	4
1136	Schenkelfeder	coiled spring	ressort à branche	X	8 694 671 133	2	2	2

X = zur Lagerhaltung empfohlen
h = handelsüblich
O = kein Ersatzteil

X = recommended to keep on stock
h = trade standard
O = no spare part

X = recommandé à tenir en stock
h = usuel dans le commerce
O = pas de pièce de rechange

Download von www.olafs-16mm-kino.de

(c) by Bauer / Bosch

Pos.	Ersatzteil	Spare part	Pièce de rechange		Bestell-Nr.: Part-No.:/Référence:	P8 L sel. Stück-Qt-Qté	P8 T sel. Stück-Qt-Qté	P8 M sel. Stück-Qt-Qté
1151	Druckknopf, rot	press button, red	bouton-poussior, rouge		8 692 071 520	1	1	1
1152	Sicherungsscheibe 3,2 DIN 6799	c-clip	clip d'arrêt	h	2 916 080 006	1	1	1
1153	Ausgleichscheibe	compensating washer	rondelle de compensation	X	8 690 150 189	1	1	1
1154	Positionsrolle	roller position	poulie de position	X	8 696 671 599	1	1	1
1155	Rollenhebel	roller lever	poulie de levier	X	8 692 071 473	1	1	1
1156	Ausgleichscheibe	compensating washer	rondelle de compensation	X	8 690 150 189	1	1	1
1157	Sicherungsscheibe 3,2 DIN 6799	c-clip	clip d'arrêt	h	2 916 080 006	1	1	1
1158	Lagerbolzen	bearing bolt	goujon palier	X	8 693 271 193	1	1	1
1171	Hakenschraube	hook screw	vis en crochet	X	8 693 470 565	1	1	1
1172	Federscheibe	spring washer	rondelle ressort	X	8 690 152 004	1	1	1
1173	Abdeckscheibe	cover disc	disque de couverture	X	8 690 171 001	1	1	1
1174	Führungsscheibe	guide disc	disque guidage	X	8 690 170 998	1	1	1
1175	Zahnscheibe	sprocket disc	fisque dentée	X	8 690 171 036	1	1	1
1176	Zahnrollenwelle	sprocket shaft	arbre de debiteur	X	8 693 171 771	1	1	1
1177	Ausgleichscheibe	compensating washer	rondelle de compensation	X	8 696 371 261			
	nach Bedarf	if needed	si besoin	X	8 696 371 262			
				X	8 696 371 263			

X = zur Lagerhaltung empfohlen
h = handelsüblich
O = kein Ersatzteil

X = recommended to keep on stock
h = trade standard
O = no spare part

X = recommandé à tenir en stock
h = usuel dans le commerce
O = pas de pièce de rechange

Pos.	Ersatzteil	Spare part	Pièce de rechange		Bestell-Nr.: Part-No.:/Référence:	P8 L sel. Stück-Qt-Qté	P8 T sel. Stück-Qt-Qté	P8 M sel. Stück-Qt-Qté
1190	Spurlagerolle Gruppe: Pos. 1191-1193	track guide roller assembly: pos. 1191-1193	galet-guide position de piste groupe: pos. 1191-1193	X	8 696 670 162	1	1	1
1191	Sicherungsscheibe 4 DIN 6799	c-clip	clip d'arrêt	h	2 916 080 007	2	2	2
1192	Spurlagerolle	track guide roller	galet-guide position de piste	0		1	1	1
1193	Führungsbuchse	guide bushing	douille de guidage	0		1	1	1
1201	Schlitzmutter M 3 DIN 546	slotted nut	écrou à fente	X	2 915 165 004	1	1	1
1202	Sicherungsring 4x0,4 DIN 471	retaining ring	bague d'arrêt	h	2 916 640 001	1	1	1
1203	Schenkelfeder	coiled spring	ressort à branche	X	8 694 670 242	1	1	1
1204	Dämpfungshebel	damping lever	levier amortisseur	X	8 692 070 239	1	1	1
1205	Zylinderschraube M 2x6 DIN 84	cylindric screw	vis cylindrique	h	2 910 015 005	1	1	1
1206	Gewindestift M 2x10 DIN 551	setscrew	vis sans tête	h	2 912 035 009	1	1	1
1207	Zylinderschraube M 3x12 DIN 84	cylindric screw	vis cylindrique	h	2 910 015 052	1	1	1
1208	Abdeckplatte	cover plate	plaque de protection		8 691 073 205	1	1	1
1209	Sicherheits-schalter S3	emergency switch S3	interrupteur de sécurité S3	X	8 697 272 711	1	1	1
1210	Schaltergehäuse	switch cover	enveloppe d'interrupteur	0		1	1	1

X = zur Lagerhaltung empfohlen
h = handelsüblich
O = kein Ersatzteil

X = recommended to keep on stock
h = trade standard
O = no spare part

X = recommandé à tenir en stock
h = usuel dans le commerce
O = pas de pièce de rechange

Download von www.olafs-16mm-kino.de

(c) by Bauer / Bosch

Pos.	Ersatzteil	Spare part	Pièce de rechange		Bestell-Nr.: Part-No.:/Référence:	P8 L sel. Stück-Qt-Qté	P8 T sel. Stück-Qt-Qté	P8 M sel. Stück-Qt-Qté
1211	Lagerbolzen	bearing bolt	goujon palier	X	8 693 570 084	1	1	1
1212	Zylinderschraube	cylindric screw	vis cylindrique	X	8 693 470 163	1	1	1
1213	Spannrolle	tensioning roller	galet-tendeur	X	8 696 670 942	1	1	1
1214	Sicherungsscheibe 3,2 DIN 6799	c-clip	clip d'arrêt	h	2 916 080 006	1	1	1
1231	Isolierplatte	insulating plate	plaque isolante		8 691 073 294	1	1	1
1232	Mikroschalter S 12	micro switch S 12	micro-interrupteur S 12	X	8 697 272 713	1	1	1
1233	Schaltergehäuse	switch cover	enveloppe d'interrupteur		8 695 270 253	1	1	1
1234	Schleifenbilder	loop former	formeur de boucle	X	8 696 577 033	1	1	1
1235	Spannhebel	tensioning lever	levier de tension	X	8 692 071 479	1	1	1
1236	Ausgleichscheibe	compensating washer	rondelle de compensation	X	8 690 171 032	1	1	1
1237	Sicherungsscheibe 2,3 DIN 6799	c-clip	clip d'arrêt	h	2 916 080 005	1	1	1
1238	Zugfeder	tension spring	ressort de traction	X	8 694 670 123	1	1	1
1239	Spannrolle	tensioning roller	galet-tendeur	X	8 696 671 628	1	1	1
1240	Ausgleichscheibe	compensating washer	rondelle de compensation	X	8 690 150 193			
				X	8 690 150 194			
	nach Bedarf	if needed	si besoin	X	8 690 150 195			
				X	8 690 150 196			
1241	Sicherungsscheibe 3,2 DIN 6799	c-clip	clip d'arrêt	h	2 916 080 006	2	2	2
1242	Filmkanal	film channel	canal du film	0		1	1	1
1243	Lagerbolzen	bearing bolt	goujon palier	0		1	1	1

X = zur Lagerhaltung empfohlen
h = handelsüblich
O = kein Ersatzteil

X = recommended to keep on stock
h = trade standard
O = no spare part

X = recommandé à tenir en stock
h = usuel dans le commerce
O = pas de pièce de rechange

Pos.	Ersatzteil	Spare part	Pièce de rechange		Bestell-Nr.: Part-No.:/Référence:	P8 L sel. Stück-Qt-Qté	P8 T sel. Stück-Qt-Qté	P8 M sel. Stück-Qt-Qté
1244	Filmführung	film guide	guide-film		8 696 576 905	1	1	1
1245	Zylinderschraube M 4x16 DIN 84	cylindric screw	vis cylindrique	h	2 910 015 126	1	1	1
1246	Lagerstift	bearing pin	cheville palier	0		1	1	1
1247	Ausgleichscheibe	compensating washer	rondelle de compensation	X	8 690 171 032	1	1	1
1248	Leitrolle	guide roller	poulie-guide	X	8 696 671 611	1	1	1
1249	Ausgleichscheibe	compensating washer	rondelle de compensation	X	8 690 171 034	1	1	1
1250	Führungshebel	guide lever	levier-guide	X	8 692 071 477	1	1	1
1251	Zylinderschraube M 4x8 DIN 84	cylindric screw	vis cylindrique	h	2 910 015 118	1	1	1
1261	Sechskantschraube	hexagon bolt	vis hexagonal		8 693 471 403	1	1	1
1262	Sechskantmutter M 4 DIN 934	hexagon nut	écrou hexagonal	h	2 915 015 005	1	1	1
1263	Linsenschraube M 3x6 DIN 923	oval-head screw	vis tête goutte de suif	h	2 910 275 048	1	1	1
1264	Spannring 4 Sp 220	grip ring	bague serrante	X	8 690 150 608	1	1	1
1265	Zugfeder	tension spring	ressort de traction	X	8 694 671 129	1	1	1
1266	Sperrhebel	locking lever	levier de verrouillage	X	8 692 071 512	1	1	1

X = zur Lagerhaltung empfohlen
h = handelsüblich
O = kein Ersatzteil

X = recommended to keep on stock
h = trade standard
O = no spare part

X = recommandé à tenir en stock
h = usuel dans le commerce
O = pas de pièce de rechange

Download von www.olafs-16mm-kino.de

(c) by Bauer / Bosch

Pos.	Ersatzteil	Spare part	Pièce de rechange		Bestell-Nr.: Part-No.:/Référence:	P8 L sel. Stück-Qt-Qté	P8 T sel. Stück-Qt-Qté	P8 M sel. Stück-Qt-Qté
1280	Filmhalter, unten Gruppe: Pos. 1281-1289	film guide, below assembly: pos. 1281-1289	guide-film, interieur groupe: pos. 1281-1289	X	8 696 577 066	1	1	1
1281	Druckknopf	push-button	bouton-poussior	X	8 692 071 471	1	1	1
1282	Druckfeder	pressure spring	ressort de pression	X	8 694 670 739	1	1	1
1283	Führungsbuchse	guide bushing	douille de guidage	X	8 690 371 237	1	1	1
1284	Filmhalter	film guide	guide-film	0		1	1	1
1285	Rastbolzen	ratchet bolt	goujon d'arrêt	X	8 693 271 211	1	1	1
1286	Ausgleichscheibe nach Bedarf	compensating washer if needed	rondelle de compensation si besoin	X X	8 690 150 188 8 690 150 189			
1287	Laufrolle	runner	galet de roulement	X	8 696 671 004	2	2	2
1288	Ausgleichscheibe nach Bedarf	compensating washer if needed	rondelle de compensation si besoin	X X X	8 690 150 165 8 690 150 168 8 690 150 169			
1289	Sicherungsscheibe 2,3 DIN 6799	c-clip	clip d'arrêt	h	2 916 080 005	1	1	1
1291	Sicherungsring 4x0,4 DIN 471	retaining ring	bague d'arrêt	h	2 916 640 001	1	1	1
1292	Achse	shaft	axe	X	8 693 171 012	1	1	1
1293	Filmleithebel	film guide lever	levier guide-film	X	8 696 576 687	1	1	1
1294	Ansatzschraube M 3x5 DIN 923	half dog point of screw	vis d'épaulement	X	2 910 275 047	1	1	1

X = zur Lagerhaltung empfohlen
h = handelsüblich
O = kein Ersatzteil

X = recommended to keep on stock
h = trade standard
O = no spare part

X = recommandé à tenir en stock
h = usuel dans le commerce
O = pas de pièce de rechange

Pos.	Ersatzteil	Spare part	Pièce de rechange		Bestell-Nr.: Part-No.:/Référence:	P8 L sel. Stück-Qt-Qté	P8 T sel. Stück-Qt-Qté	P8 M sel. Stück-Qt-Qté
1301	Abschirmblech	screening sheet	tole de blindage	0		1	1	1
1302	Zylinderschraube M 4x6 DIN 84	cylindric screw	vis cylindrique	h	2 910 015 116	2	2	2
1303	Rillenkugellager 607 Z-C2 DIN 625	deep-groove ball bearing	roulement à billes de cannelure	X	8 690 970 039	4	4	4
1304	Sicherungsring 19 DIN 472	retaining ring	bague d'arrêt	h	2 916 660 005	2	2	2
1305	Distanzring	distance ring	anneau de distance	X	8 690 270 305	1	1	1
1306	Distanzring	distance ring	anneau de distance	X	8 690 270 669	1	1	1
1307	Schwungrad	flywheel	volant		8 696 671 521	1	1	1
1308	Kupplungsflansch	clutch flange	embrayage flasque	X	8 696 470 433	1	1	1
1309	Flachkopfschraube	flat-head screw	vis tête	X	8 693 471 415	3	3	3
1310	Zylinderschraube M 4x6 DIN 84	cylindric screw	vis cylindrique	h	2 910 015 116	1	1	1
1311	Federscheibe	spring washer	rondelle ressort	X	8 690 152 004	1	1	1
1312	Kupplungsstück	clutch piece	pièce de embrayage	X	8 696 470 427	1	1	1
1331	Spannhebel	tension lever	levier de tension	X	8 692 071 356	1	1	1
1332	Zugfeder	tension spring	ressort de traction	X	8 694 670 112	1	1	1
1333	Ausgleichscheibe	compensating washer	rondelle de compensation	X	8 690 150 193	1	1	1
1334	Sicherungsscheibe 3,2 DIN 6799	c-clip	clip d'arrêt	h	2 916 080 006	2	2	2
1335	Gewindestift	setscrew	vis sans tête	X	8 693 470 125	1	1	1
1336	Umlenkrolle	guide roller	galet de renvoi	X	8 696 671 167	1	1	1

X = zur Lagerhaltung empfohlen
h = handelsüblich
O = kein Ersatzteil

X = recommended to keep on stock
h = trade standard
O = no spare part

X = recommandé à tenir en stock
h = usuel dans le commerce
O = pas de pièce de rechange

Download von www.olafs-16mm-kino.de

(c) by Bauer / Bosch

Pos.	Ersatzteil	Spare part	Pièce de rechange		Bestell-Nr.: Part-No.:/Référence:	P8 L sel. Stück-Qt-Qté	P8 T sel. Stück-Qt-Qté	P8 M sel. Stück-Qt-Qté
1351	Senkschraube M 4x8 DIN 63	sunk screw	vis tête fraisée	h	2 910 505 118	1	1	1
1352	Fotoelement	photo element	élément-photo	h	8 697 370 033	1	1	1
1353	Unterlegscheibe 2,2 DIN 125	plain washer	rondelle	h	2 916 015 002	1	1	1
1354	Zylinderschraube M 2x5 DIN 84	cylindric screw	vis cylindrique	h	2 910 015 004	1	1	1
1355	Sicherungsring 7x0,8 DIN 471	retaining ring	baque d'arrêt	h	2 916 640 004	4	4	4
1356	Distanzring	distance ring	anneau de distance	X	8 690 270 305	1	1	1
1357	Zylinderstift	set pin	goupille cylindrique	X	8 693 271 243	1	1	1
1358	Schaltscheibe	control disc	disque de commande	X	8 690 170 148		1	1
1359	Schaltscheibe	control disc	disque de commande	X	8 690 171 005		1	1
1360	Ansatzschraube	half dog point of screw	vis d'épaulement	X	8 693 471 387		1	1
1361	Sperrhebel	locking lever	levier de blocage	X	8 691 970 818		1	1
1362	Ansatzschraube	half dog point	vis d'epaulement	X	8 693 471 389		1	1
1363	Zylinderschraube AM 4x6 DIN 84	cylindric serew	vis cylindrique	h	2 910 015 116		1	1
1364	Zugfeder	tension spring	ressort de traction	X	8 694 670 466		1	1
1371	Zylinderschraube AM 3x12 DIN 84	cylindric screw	vis cylindrique	h	2 910 015 054	1	1	1
1372	Spaltoptik	slit optic	lentille de lecture optique	X	8 695 373 077	1	1	1
1373	Tonlampe 6 V/1 A	exciter lamp	lampe excitatrice	X	8 697 570 079	1	1	1

X = zur Lagerhaltung empfohlen
h = handelsüblich
O = kein Ersatzteil

X = recommended to keep on stock
h = trade standard
O = no spare part

X = recommandé à tenir en stock
h = usuel dans le commerce
O = pas de pièce de rechange

Pos.	Ersatzteil	Spare part	Pièce de rechange		Bestell-Nr.: Part-No.:/Référence:	P8 L sel. Stück-Qt-Qté	P8 T sel. Stück-Qt-Qté	P8 M sel. Stück-Qt-Qté
1374	Tonlampenfassung	exciter-lamp socket	soquet de lampe excitatrice	X	8 690 670 047	1	1	1
1375	Unterlegscheibe 4,3 DIN 125	plain washer	rondelle	h	2 916 015 011	2	2	2
1376	Federring 4 DIN 127	split lock washer	rondelle grower	h	2 916 680 031	2	2	2
1377	Zylinderschraube M 4x12 DIN 84	cylindric screw	vis cylindrique	h	2 910 015 122	2	2	2
1381	Sechskantmutter M 3 DIN 934	hexagon nut	écrou hexagonal	h	2 915 015 003	1	1	1
1382	Tonbahnwelle	sound drum shaft	arbre du tambour sonore	X	8 693 171 761	1	1	1
1383	Sechskantmutter M 2 DIN 439 MS	hexagon nut	écrou hexagonal	h	2 915 050 401		1	1
1384	Abschirmblech	screening sheet	tôle de blindage		8 691 370 392		1	1
1385	Leitblech	vane	tôle de chicane		8 691 370 478		1	1
1386	Lagerdeckel	sound drum housing	boîtier du tambour sonore	X	8 695 571 643	1	1	1
1387	Zylinderschraube M 2x6 Din 84 Ms	cylindric screw	vis cylindrique	h	2 910 030 005	1	1	1
1388	Zylinderschraube M 2,5x5 DIN 84	cylindric screw	vis cylindrique	h	2 910 015 023	3	3	3
1389	Linsenschraube M 4x8 DIN 920	oval head screw	vis à tête bombée	h	2 910 235 118	1	1	1

X = zur Lagerhaltung empfohlen
h = handelsüblich
O = kein Ersatzteil

X = recommended to keep on stock
h = trade standard
O = no spare part

X = recommandé à tenir en stock
h = usuel dans le commerce
O = pas de pièce de rechange

Download von www.olafs-16mm-kino.de

(c) by Bauer / Bosch

Pos.	Ersatzteil	Spare part	Pièce de rechange		Bestell-Nr.: Part-No.:/Référence:	P8 L sel. Stück-Qt-Qté	P8 T sel. Stück-Qt-Qté	P8 M sel. Stück-Qt-Qté
1390	Tonbahn Gruppe: Pos. 1391-1393	sound drum assembly: pos. 1391-1393	tambour sonore groupe: pos. 1391-1393	X X	8 696 671 032 8 696 671 489	1	1	 1
1391	Tonbahn	sound drum	tambour sonore	0		1	1	1
1392	Unterlegscheibe	plain washer	rondelle	X	8 690 150 176	1	1	1
1393	Sicherungsring 8x0,8 DIN 472	retaining ring	bague d'arrêt	h	2 916 660 041	1	1	1
1401	Linsenschraube	oval-head screw	vis tête goutte de suif	X	8 693 470 500	1	1	1
1410	Schwenkhebel mit Aufnahme-Wiedergabekopf Gruppe Pos. 1411-1420	swivelling lever with magnetic head for recording and playback assembly: pos. 1411-1420	levier pivotant avec tête d'enregistrement/lecture groupe: pos. 1411-1420	X	8 698 876 411		1	1
1411	Zylinderschraube M 1,4x2 DIN 8248	cylindric screw	vis cylindrique	h	2 910 341 660		1	1
1412	Unterlegscheibe 1,5 DIN 433	plain washer	rondelle	h	2 916 011 453		1	1
1413	Aufnahme-Wiedergabekopf	magnetic head for recording and playback	tête d'enregistrement/lecture	X	8 697 276 498		1	1
1414	Senkschraube M 1,4x5 DIN 63 Ms	sunk screw	vis tête fraisée	h	2 910 521 824		3	3
1415	Justierplatte	adjusting plate	plaque d'ajustage	0			1	1
1416	Abdeckkappe	cover cap	capot de protection		8 690 570 049		1	1
1417	Druckfeder	pressure spring	ressort de pression	X	8 694 670 221		1	1
1418	Schwenkhebel	swivelling lever	levier pivotant	0			1	1

X = zur Lagerhaltung empfohlen
h = handelsüblich
O = kein Ersatzteil

X = recommended to keep on stock
h = trade standard
O = no spare part

X = recommandé à tenir en stock
h = usuel dans le commerce
O = pas de pièce de rechange

Pos.	Ersatzteil	Spare part	Pièce de rechange		Bestell-Nr.: Part-No.:/Référence:	P8 L sel. Stück-Qt-Qté	P8 T sel. Stück-Qt-Qté	P8 M sel. Stück-Qt-Qté
1419	Distanzplatte	spacer	douille d'écartement	X	8 691 070 409		1	1
1420	Halteklammer	holding clamp	pince de maintien	X	8 691 270 143		1	1
1431	Lagerbolzen	bearing bolt	goujon palier	X	8 693 470 061		1	1
1432	Sicherungsscheibe 3,2 DIN 6799	c-clip	clip d'arrêt	h	2 916 080 006		1	1
1433	Führungsbolzen	guide bolt	boulon de guidage	X	8 693 470 076		1	1
1450	Schwenkhebel mit Löschkopf Gruppe: Pos. 1451-1459	swivelling lever with eraser head assembly: pos. 1451-1459	levier pivotant avec tête d'effacement groupe: pos. 1451-1459	X	8 698 876 409			1
1451	Zylinderschraube M 1,4x2 DIN 8248	cylindric screw	vis cylindrique	h	2 910 341 660			1
1452	Unterlegscheibe	plain washer	rondelle	h	2 916 011 453			1
1453	Löschkopf	eraser head	tête d'effacement	X	8 697 276 494			1
1454	Senkschraube M 1,4x6 DIN 63	sunk screw	vis tête fraisée	h	2 910 521 824			3
1455	Justierplatte	adjusting plate	plaque d'ajustage	0				1
1456	Abdeckkappe	cover cap	capot de protection		8 690 570 049			1
1457	Druckfeder	pressure spring	ressort de pression	X	8 694 670 221			1
1458	Schwenkhebel	swivelling lever	levier pivotant	0				1
1459	Halteklammer	holding clamp	pince de maintien	X	8 691 270 143			1

X = zur Lagerhaltung empfohlen
h = handelsüblich
O = kein Ersatzteil

X = recommended to keep on stock
h = trade standard
O = no spare part

X = recommandé à tenir en stock
h = usuel dans le commerce
O = pas de pièce de rechange

Download von www.olafs-16mm-kino.de

(c) by Bauer / Bosch

Pos.	Ersatzteil	Spare part	Pièce de rechange		Bestell-Nr.: Part-No.:/Référence:	P8 L sel.	P8 T sel.	P8 M sel.
						Stück-Qt-Qté		
1471	Lagerbolzen	bearing bolt	goujon palier	X	8 693 470 060			1
1472	Ansatzschraube M 4x5 DIN 923	half dog point of screw	vis d'épaulement	X	2 910 275 115			1
1473	Zugfeder	tension spring	ressort de traction	X	8 694 670 115			1
1474	Sicherungsscheibe 3,2 DIN 6799	c-clip	clip d'arrêt	h	2 916 080 006			1
1475	Führungsbolzen	guide bolt	boulon de guidage	X	8 693 470 076			1

X = zur Lagerhaltung empfohlen
h = handelsüblich
O = kein Ersatzteil

X = recommended to keep on stock
h = trade standard
O = no spare part

X = recommandé à tenir en stock
h = usuel dans le commerce
O = pas de pièce de rechange

Pos.	Ersatzteil	Spare part	Pièce de rechange		Bestell-Nr.: Part-No.:/Référence:	P8 L sel.	P8 T sel.	P8 M sel.
						Stück-Qt-Qté		
1510	Netztransformator	mains tranformer	transforamteur d'alimentation					
	Gruppe: Pos. 1511-1531	assembly: pos. 1511-1531	groupe: pos. 1511-1531		8 698 870 501	1	1	1
1511	Sechskantmutter M 4 DIN 934	hexagon nut	écrou hexagonal	h	2 915 015 005	4	4	4
1512	Federring B 4 DIN 127	split lock washer	rondelle grower	h	2 916 680 005	4	4	4
1513	Haltewinkel	bracket	équerre		8 691 373 638	1	1	1
1514	Zylinderschraube M 4x12 DIN 84	cylindric screw	vis cylindrique	h	2 910 015 122	3	3	3
1515	Netztransformator	mains transformer	transformateur d'alimentation	X	8 697 270 405	1	1	1
1516	Halteplatte	holding plate	plaque de fixation		8 691 373 640	1	1	1
1517	Zylinderschraube M 4x50 DIN 84	cylindric screw	vis cylindrique	h	2 915 015 142	4	4	4
1518	Befestigungs-schelle	mounting clip	collier de fixation		8 691 371 345	1	1	1
1519	Sechskantmutter M 4 DIN 934	hexagen nut	écron hexagonal	h	2 915 015 005	1	1	1
1520	Distanzbuchse	spacer bushing	douille entretoise	O		2	2	2
1521	Distanzbuchse	spacer bushing	douille entretoise		8 690 270 051	2	2	2
1522	Spannungswähler	voltage selector	selecteur de tension	X	8 698 470 060	1	1	1
1523	Sechskantmutter M 4 DIN 934	hexagon nut	écrou hexagonal	h	2 915 015 005	2	2	2
1524	Entstörungs-kondensator C 300 47n/250 V	suppression capacitor	condensator anti-parasites	X	8 697 375 641	1	1	1
1525	Gerätestecker	connector	socle connecteur	X	8 694 470 211	1	1	1

X = zur Lagerhaltung empfohlen
h = handelsüblich
O = kein Ersatzteil

X = recommended to keep on stock
h = trade standard
O = no spare part

X = recommandé à tenir en stock
h = usuel dans le commerce
O = pas de pièce de rechange

Download von www.olafs-16mm-kino.de

(c) by Bauer / Bosch

Pos.	Ersatzteil	Spare part	Pièce de rechange		Bestell-Nr.: Part-No.:/Référence:	P8 L sel. Stück-Qt-Qté	P8 T sel. Stück-Qt-Qté	P8 M sel. Stück-Qt-Qté
1526	Kabel	cable	câble	0		1	1	1
1527	Steckergehäuse A	plug housing	boîte pour fiches	X	8 694 473 808	1	1	1
1528	Kontaktstift	contact pin	tige de contact	X	8 694 473 800	4	4	4
1529	Buchsengehäuse A 4 polig	socket bushing A 4 pins	boîte pour douille A 4 poles	X		1	1	1
1530	Kabel	cable	câble	0		1	1	1
1531	Buchsengehäuse 2 polig	socket bushing 2 pins	boîte pour douille 2 poles	X		1	1	1
1541	Innensechskant-schraube M 5x10 DIN 912	hexagon-socket-head cap screw	vis six-pans intérieur	h	2 910 145 152	3	3	3
1551	Linsensenkschraub M 3x8 DIN 91	oval-head screw	vis tête goutte de suif	h	2 910 563 050	2	2	2
1552	Zahnscheibe	toothed washer	rondelle dentée	h	2 916 040 003	2	2	2
1553	Sechskantmutter M 3 DIN 439	hexagon nut	écrou hexagonal	h	2 915 055 103	2	2	2
1554	Abdeckplatte	cover plate	plaque couvercle		8 695 573 757	1	1	1
1555	Senkschraube M 3x10 DIN 964	sunk screw	vis tête fraisée	h	2 910 829 052	2	2	2
1571	Abdeckplatte	cover plate	plaque couvercle	0		1	1	1

X = zur Lagerhaltung empfohlen
h = handelsüblich
O = kein Ersatzteil

X = recommended to keep on stock
h = trade standard
O = no spare part

X = recommandé à tenir en stock
h = usuel dans le commerce
O = pas de pièce de rechange

Pos.	Ersatzteil	Spare part	Pièce de rechange		Bestell-Nr.: Part-No.:/Référence:	P8 L sel. Stück-Qt-Qté	P8 T sel. Stück-Qt-Qté	P8 M sel. Stück-Qt-Qté
1601	Isolierplatte	plastic sheet	plaque isolante		8 691 073 464	2	2	2
1602	Mikroschalter	micro switch	micro-interrupteur	X	8 697 272 703	1	1	1
1603	Unterlegscheibe A 2,8 DIN 125	plain washer	rondelle	h	2 916 015 004	2	2	2
1604	Federring B 2,5 DIN 127	split-lock washer	rondelle à ressort	h	2 916 680 076	2	2	2
1605	Zylinderschraube M 2,5x12 DIN 84	cylindric screw	vis cylindrique	h	2 910 015 889	2	2	2
1606	Mikroschalter	micro switch	micro-interrupteur	X	8 697 272 715	1	1	1
1607	Unterlegscheibe 2,2 DIN 433	plain washer	rondelle	h	2 916 015 001	2	2	2
1608	Federscheibe A 2 DIN 137	spring washer	rondelle ressort	h	2 916 060 001	2	2	2
1609	Zylinderschraube M 2x10 DIN 84	cylindric screw	vis cylindrique	h	2 910 015 009	2	2	2
1610	Schaltsegment	switch segment	segment de commutation		8 692 270 211	1	1	1
1611	Unterlegscheibe 2,1x4x0,2	plain washer	rondelle	X	8 690 150 132	3	3	3
1612	Federscheibe A 2 DIN 137	spring washer	rondelle ressort	h	2 916 060 001	3	3	3
1613	Zylinderschraube M 2x5 DIN 84	cylindric screw	vis cylindrique	h	2 910 015 004	3	3	3
1614	Ausgleichscheibe nach Bedarf	compensating washer if needed	rondelle de compensation si besoin	X X	8 690 150 160 8 690 150 167			
1615	Sicherungsscheibe 3,2 DIN 6799	c-clip	clip d'arrêt	h	2 916 080 006	1	1	1
1616	Schaltsegment	switch segment	segment de commutation	X	8 697 272 205	1	1	1

X = zur Lagerhaltung empfohlen
h = handelsüblich
O = kein Ersatzteil

X = recommended to keep on stock
h = trade standard
O = no spare part

X = recommandé à tenir en stock
h = usuel dans le commerce
O = pas de pièce de rechange

Download von www.olafs-16mm-kino.de

(c) by Bauer / Bosch

Pos.	Ersatzteil	Spare part	Pièce de rechange		Bestell-Nr.: Part-No.:/Référence:	P8 L sel. Stück-Qt-Qté	P8 T sel.	P8 M sel.
1617	Schaltnocken	cam-operated switch	came de commande		8 692 270 198	1	1	1
1618	Zylinderschraube M 4x8 DIN 84	cylindric screw	vis cylindrique	h	2 910 015 118	3	3	3
1619	Zylinderschraube M 2,5x6 DIN 84	cylindric screw	vis cylindrique	h	2 910 015 884	3	3	3
1620	Federring B 2,5 DIN 127	split lock-washer	rondelle à ressort	h	2 916 680 076	3	3	3
1621	Lagerplatte	bearing plate	plaque du palier	0		1	1	1
1622	Gleichstrommotor	d.c. motor	motor à courant	X	8 697 274 567	1	1	1
1641	Bildstellwelle	shaft (framing)	Axe (ligne de sêperation d'images)		8 696 170 592	1	1	1
1642	Federscheibe	spring washer	rondelle ressort	X	8 690 170 452	1	1	1
1643	Ausgleichscheibe	compensating washer	rondelle de compensation	X	8 690 150 331	1	1	1
1644	Steuerhebel	operating lever	levier de commande	X	8 691 970 942	1	1	1
1645	Ausgleichscheibe	compensating washer	rondelle de compensation	X	8 690 150 206	1	1	1
1646	Ausgleichscheibe	compensating washer	rondelle de compensation	X	8 690 150 261	2	2	2
1647	Zapfenschraube	screw	vis	X	8 693 471 399	1	1	1
1648	Sicherungsscheibe 4 DIN 6799	c-clip	clip d'arrêt	h	2 916 080 007	1	1	1
1649	Lagerbolzen	bearing bolt	axe d'articulation	X	8 693 271 235	1	1	1
1650	Unterlegscheibe	plain washer	rondelle	X	8 690 150 267	1	1	1
1651	Exzenterbuchse	eccentric bush	douille excentrique		8 690 371 305	1	1	1
1652	Sperrhebel	locking lever	levier de blocage	X	8 691 970 898	1	1	1
1653	Schenkelfeder	coiled spring	ressort à branche	X	8 694 671 115	1	1	1
1654	Unterlegscheibe	plain washer	rondelle	X	8 690 171 044	1	1	1

X = zur Lagerhaltung empfohlen
h = handelsüblich
O = kein Ersatzteil

X = recommended to keep on stock
h = trade standard
O = no spare part

X = recommandé à tenir en stock
h = usuel dans le commerce
O = pas de pièce de rechange

Pos.	Ersatzteil	Spare part	Pièce de rechange		Bestell-Nr.: Part-No.:/Référence:	P8 L sel. Stück-Qt-Qté	P8 T sel.	P8 M sel.
1655	Zylinderschraube M 4x6 DIN 84	cylindric screw	vis cylindrique	h	2 910 015 116	1	1	1
1656	Steuerplatte	operating plate	plaque de commande	X	8 691 073 338	1	1	1
1657	Zylinderschraube M 4x8 DIN 84	cylindric screw	vis cylindrique	h	2 910 015 118	1	1	1
1658	Anschlagstück	stopper	pièce d'arrêt		8 692 370 365	1	1	1
1659	Vierkantmutter M 3 DIN 562	square nut	écrou carré	h	2 915 125 003	2	2	2
1660	Führungswinkel	guide angle	angle de guidage		8 691 373 653	1	1	1
1661	Unterlegscheibe	plain washer	rondelle	X	8 690 15o 169	2	2	2
1662	Federring B 3 DIN 127	split-lock washer	rondelle à ressort	h	2 916 680 003	2	2	2
1663	Zylinderschraube M 3x10 DIN 84	cylindric screw	vis cylindrique	h	2 910 015 052	2	2	2
1664	Zylinderschraube M 3x8 DIN 84	cylindric screw	vis cylindrique	h	2 910 015 050	2	2	2
1665	Federring B 3 DIN 127	split-lock washer	rondelle à ressort	h	2 916 680 003	2	2	2
1666	Steuerplatte	operating plate	plaque de commande	X	8 691 373 473	1	1	1
1667	Stellschieber	adjusting slide	curseur de positionnement	X	8 691 970 894	1	1	1
1668	Ansatzschraube	half dog point of screw	vis d'épaulement	h	2 910 275 676	1	1	1
1669	Ausgleichscheibe	compensating washer	rondelle de compensation	X	8 690 150 261	1	1	1
1670	Spannring 8x0,8 DIN 471	grip ring	bague serrante	h	2 916 640 005	2	2	2

X = zur Lagerhaltung empfohlen
h = handelsüblich
O = kein Ersatzteil

X = recommended to keep on stock
h = trade standard
O = no spare part

X = recommandé à tenir en stock
h = usuel dans le commerce
O = pas de pièce de rechange

Download von www.olafs-16mm-kino.de

(c) by Bauer / Bosch

Pos.	Ersatzteil	Spare part	Pièce de rechange		Bestell-Nr.: Part-No.:/Référence:	P8 L sel.	P8 T sel.	P8 M sel.
						Stück-Qt-Qté		
1690	Schalthebel	controller handle	levier d'interrupteur					
	Gruppe: Pos. 1690-1697	assembly: pos. 1690-1697	groupe: pos. 1690-1697		8 691 970 942	1	1	1
1691	Zylinderschraube M 4x10 DIN 84	cylindric screw	vis cylindrique	h	2 910 015 120	2	2	2
1692	Federring B 4 DIN 127	split-lock washer	rondelle à ressort	h	2 916 680 005	2	2	2
1693	Ausgleichscheibe	compensating washer	rondelle de compensation	X	8 690 150 195	2	2	2
1694	Schalthebel	controller handle	levier d'interrupteur	0		1	1	1
1695	Nadellager	needle bearing	roulement à aiguilles		8 690 970 048	2	2	2
1696	Zugfeder	tension spring	ressort de traction	X	8 694 671 109	1	1	1
1697	Schaltnabe	controller came	moqeu d'interrupteur	0		1	1	1

X = zur Lagerhaltung empfohlen
h = handelsüblich
O = kein Ersatzteil

X = recommended to keep on stock
h = trade standard
O = no spare part

X = recommandé à tenir en stock
h = usuel dans le commerce
O = pas de pièce de rechange

Pos.	Ersatzteil	Spare part	Pièce de rechange		Bestell-Nr.: Part-No.:/Référence:	P8 L SEL	P8 T SEL	P8 M SEL
						Stück-Qt-Qté		
1701	Zylinderschraube M 4x6 DIN 84	cylindric screw	vis cylindrique	h	2 910 015 116	6	6	6
1702	Zahnscheibe 4,3 DIN 6797	star washer	rondelle dentée	h	2 916 045 005	6	6	6
1703	Unterlegscheibe 4,3 DIN 125	plain washer	rondelle	h	2 916 015 010	4	4	4
1704	Federring B 4 DIN 127	split lock washer	rondelle grower	h	2 916 680 005	4	4	4
1705	Sechskantschraube M 4x12 DIN 933	hexagon bolt	vis hexagonale	h	2 911 055 118	4	4	4
1706	Gleichstrommotor	d.c. motor	moteur à courant continue	X	8 697 274 559	1	1	1
1707	Lagerbock	bearing pedestal	support de palier		8 695 870 563	2	2	2
1708	Zylinderschraube M 3x8 DIN 84	cylindric screw	vis cylindrique	h	2 910 015 050	2	2	2
1709	Federring B 3 DIN 127	split lock washer	rondelle grower	h	2 916 680 003	2	2	2
1720	Leiterplatte, Istwertgeber mit Pos. 1708	printed circuit, actual value indicator with pos. 1708	circuit imprimé, valeur réelle avec pos. 1708	X	8 698 370 369	1	1	1
1721	Steckerleiste 3-polig	edge connector 3 pins	reglette à fiches 3 poles	X	8 694 478 073	1	1	1
	Fototransistor	phototransistor	photo-transistor	0		1	1	1
	Lampe	lamp	lampe	0		1	1	1
	Lichtleitstab	light transmitting rod	baguette de cristal	0		1	1	1

X = zur Lagerhaltung empfohlen
h = handelsüblich
O = kein Ersatzteil

X = recommended to keep on stock
h = trade standard
O = no spare part

X = recommandé à tenir en stock
h = usuel dans le commerce
O = pas de pièce de rechange

Download von www.olafs-16mm-kino.de

(c) by Bauer / Bosch

Pos.	Ersatzteil	Spare part	Pièce de rechange		Bestell-Nr.: Part-No.:/Référence:	P8 L SEL	P8 T SEL	P8 M SEL
						Stück-Qt-Qté		
1731	Befestigungs-winkel	connection angle	équerre de fixation	O		1	1	1
1732	Sechskantmutter M 3 DIN 439	hexagon nut	écrou hexagonal	h	2 915 055 103	1	1	1
1733	Umlaufblende	operating shutter	obturateur de rotation		8 696 570 307	1	1	1
1734	Lüfter	blower	ventilatuer		8 696 670 139	1	1	1
1751	Federring B 3 DIN 127	split lock washer	rondelle grower	h	2 916 680 003	2	2	2
1752	Zylinderschraube M 3x8 DIN 84	cylindric screw	vis cylindrique	h	2 910 015 050	1	1	1
1753	Zahnriemen	toothed belt	courroie dentée	X	8 694 770 292	1	1	1
1754	Zylinderschraube M 3x12 DIN 84	cylindric screw	vis cylindrique	h	2 910 015 054	1	1	1
1755	Zylinderschraube M 4x8 DIN 84	cylindric screw	vis cylindrique	h	2 910 015 118	2	2	2
1756	Lüftergehäuse	blower housing	boîtier du ventilateur		8 695 270 087	1	1	1
1757	Lüftergehäuse	blower housing	boîtier du ventilateur		8 695 270 259	1	1	1
1758	Blechschraube BZ 2,9x9,5 DIN 7971	self-tapping screw	vis pour tôle	h	2 910 215 005	5	5	5
1759	Lüfter	blower	ventilateur		8 696 670 561	1	1	1
1760	Zahnriemenrad	toothed pulley	poulie dentée	X	8 696 371 611	1	1	1

X = zur Lagerhaltung empfohlen
h = handelsüblich
O = kein Ersatzteil

X = recommended to keep on stock
h = trade standard
O = no spare part

X = recommandé à tenir en stock
h = usuel dans le commerce
O = pas de pièce de rechange

Pos.	Ersatzteil	Spare part	Pièce de rechange		Bestell-Nr.: Part-No.:/Référence:	P8 L sel.	P8 T sel.	P8 M sel.
						Stück-Qt-Qté		
1801	Sicherungsscheibe 5 DIN 6799	c-clip	clip d'arrêt	h	2 916 080 008	3	3	3
1802	Stahlscheibe	steel washer	rondelle à acier	X	8 690 150 263	3	3	3
1803	Nadellager	needle bearing	roulement à aiguilles	X	8 690 970 050	3	3	3
1804	Distanzring	spacer ring	bague entretoise		8 690 270 651	1	1	1
1805	Kugellager	ball bearing	roulement à billes	X	8 690 970 052	1	1	1
1806	Ausgleichscheibe nach Bedarf	compensating washer if needed	rondelle de compensation si besoin	X	8 690 150 251			
1807	Zylinderstift	straight pin	goupille cylindrique	X	8 693 271 201	2	2	2
1808	Radwelle	shaft	arbre	X	8 693 171 773	1	1	1
1809	Stirnrad	cylindrical gear	roue cylindrique	X	8 696 371 501	1	1	1
1810	Sprengring 15	snap ring	anneau expansif	X	8 690 152 111	1	1	1
1811	Drehfeder	torsion spring	ressort de torsion	X	8 694 671 113	1	1	1
1812	Kupplungsteil	clutch element	piece d'emprayage	X	8 696 470 417	1	1	1
1813	Kupplungsflansch	coupling flange	bride d'accouplement	X	8 696 470 413	1	1	1
1814	Unterlegscheibe 4,3 DIN 125	plain washer	rondelle	h	2 916 015 010	3	3	3
1815	Flachkopfschraube	flat-head screw	vis tête	X	8 693 471 415	3	3	3
1816	Kupplungsteil	clutch element	pièce d'emrayage	X	8 696 470 411	1	1	1
1817	Unterlegscheibe 4,3 DIN 125	plain washer	rondelle	h	2 916 015 010	1	1	1
1818	Federscheibe	spring washer	rondelle ressort	X	8 690 152 004	1	1	1
1819	Sechskantmutter BM 4 DIN 439	hexagon nut	écrou hexagonal	h	2 915 055 104	1	1	1

X = zur Lagerhaltung empfohlen
h = handelsüblich
O = kein Ersatzteil

X = recommended to keep on stock
h = trade standard
O = no spare part

X = recommandé à tenir en stock
h = usuel dans le commerce
O = pas de pièce de rechange

Download von www.olafs-16mm-kino.de

(c) by Bauer / Bosch

Pos.	Ersatzteil	Spare part	Pièce de rechange		Bestell-Nr.: Part-No.:/Référence:	P8 L sel. Stück-Qt-Qté	P8 T sel. Stück-Qt-Qté	P8 M sel. Stück-Qt-Qté
1820	Tachogenerator + Pos.1821-1822	generator + pos. 1821-1822	générateur + pos. 1821-1822	X	8 697 274 573	1	1	1
1821	Buchsengehäuse U 2-polig	socket bushing U 2 pins	boîte pour douille U 2 poles	X	8 694 477 501	1	1	1
1822	Kontaktfeder	contact spring	ressort de contact	X	8 694 477 487	2	2	2
1831	Haltewinkel	holding bracket	piece d'angle		8 691 373 594	1	1	1
1832	Zylinderschraube M 4x8 DIN 84	cylindric screw	vis cylindrique	h	2 910 015 118	2	2	2
1833	Unterlegscheibe 4,3 DIN 125	plain washer	rondelle	h	2 916 015 010	2	2	2
1834	Kupplungsflansch	coupling flange	bride d'accouplement	X	8 696 470 429	1	1	1
1835	Kugellager	ball bearing	roulement à billes	X	8 690 970 052	2	2	2
1836	Sprengring 12	snap ring	anneau expansif	O		2	2	2
1837	Stirnrad mit Pos. 1836	cylindrical gear with pos. 1836	roue cylindrique avec pos. 1836	X	8 696 371 631	1	1	1
1838	Ausgleichscheibe nach Bedarf	compensating washer if needed	rondelle de compensation si besoin	X X X X	8 690 150 260 8 690 150 261 8 690 150 262 8 690 150 263			
1839	Sicherungsscheibe 4 DIN 6799	c-clip	clip d'arrêt	h	2 916 080 007	1	1	1
1840	Stirnrad	cylindrical gear	roue cylindrique	X	8 696 371 503	4	4	4
1841	Mitnehmerbuchse	drive bushing	douille d'entrainement	X	8 690 371 290	4	4	4
1842	Distanzscheibe	shim ring	rondelle d'ajustage	X	8 690 171 027	2	2	2
1843	Distanzbuchse	spacer bushing	entretoise		8 690 371 294	1	1	1

X = zur Lagerhaltung empfohlen
h = handelsüblich
O = kein Ersatzteil

X = recommended to keep on stock
h = trade standard
O = no spare part

X = recommandé à tenir en stock
h = usuel dans le commerce
O = pas de pièce de rechange

Pos.	Ersatzteil	Spare part	Pièce de rechange		Bestell-Nr.: Part-No.:/Référence:	P8 L sel. Stück-Qt-Qté	P8 T sel. Stück-Qt-Qté	P8 M sel. Stück-Qt-Qté
1861	Zylinderstift	straight pin	goupille cylindrique	X	8 693 271 201	1	1	1
1862	Mitnehmerbuchse	drive bushing	douille d'entrainement	X	8 690 371 290	2	2	2
1863	Distanzscheibe	shim ring	rondelle d'ajustage	X	8 690 171 019	2	2	2
1864	Kugellager	ball bearing	coussinet à billes	X	8 690 970 052	2	2	2
1865	Distanzbuchse	spacer bushing	entretoise		8 690 371 292	1	1	1
1871	Kugellager	ball bearing	roulement à billes	X	8 690 970 052	2	2	2
1872	Sprengring SB 12	snap ring	anneau expansif	O		2	2	2
1873	Scheibe	washer	rondelle	X	8 690 150 203	1	1	1
1874	Schraube AM 4x5 DIN 85	screw	vis	X	2 910 095 115	1	1	1
1875	Federscheibe	spring washer	rondelle ressort	X	8 690 152 004	1	1	1
1876	Kupplungsteil	clutch element	pièce d'emprayage	X	8 696 470 411	1	1	1
1877	Flachkopfschraube	flat-head screw	vis tête	X	8 693 471 415	3	3	3
1878	Kupplungsflansch	coupling flange	bride d'accouplement	X	8 696 470 413	1	1	1
1879	Kupplungsteil	clutch element	pièce d'emprayage	X	8 696 470 415	2	2	2
1880	Ausgleichscheibe	compensating washer	rondelle de compensation	X	8 690 150 251	2	2	2
1881	Sicherungsscheibe 5 DIN 6799	c-clip	clip d'arrêt	h	2 916 080 008	1	1	1
1882	Stirnrad mit Pos. 1872	cylindrical gear with pos. 1872	roue cylindrique avec pos. 1872	X	8 696 371 633	1	1	1

X = zur Lagerhaltung empfohlen
h = handelsüblich
O = kein Ersatzteil

X = recommended to keep on stock
h = trade standard
O = no spare part

X = recommandé à tenir en stock
h = usuel dans le commerce
O = pas de pièce de rechange

Download von www.olafs-16mm-kino.de

(c) by Bauer / Bosch

Pos.	Ersatzteil	Spare part	Pièce de rechange		Bestell-Nr.: Part-No.:/Référence:	P8 L sel. Stück-Qt-Qté	P8 T sel. Stück-Qt-Qté	P8 M sel. Stück-Qt-Qté
1891	Drehknopf	rotary button	bouton à tourner	X	8 692 070 913	1	1	1
1892	Sinterlager	sintered metal bearing	palier metallique frittée	X	8 690 371 276	1	1	1
1893	Blendenwelle	shutter shaft	arbre de l'obturateur	X	8 693 171 835	1	1	1
1894	Zylinderschraube AM 3x8 DIN 84	cylindric screw	vis cylindrique	h	2 910 015 050	1	1	1
1895	Gewindestift	setscrew	vis sans tête	X	8 693 470 365	2	2	2
1896	Gewindestift M 4x4 DIN 551	setscrew	vis sans tête	h	2 912 031 114	2	2	2
1897	Unterlegplatte	backing plate	plaque d'appui		8 691 073 661	1	1	1
1898	Einstellschraube	adjusting screw	vis d'ajustage	X	8 693 471 409	1	1	1
1899	Zylinderschraube M 4x8 DIN 84	cylindric screw	vis cylindrique	h	2 910 015 118	4	4	4
1900	Blattfeder	leaf spring	ressort à lame	X	8 691 270 631	4	4	4
1901	Lagerschale	bearing retainer	coussinet	X	8 695 870 518	1	1	1
1902	Sinterlager	sintered metal bearing	palier metallique frittée	X	8 690 371 343	1	1	1
1903	Einstellschraube	adjusting screw	vis d'ajustage	X	8 693 471 407	1	1	1
1904	Schnecke	worm gear	vis sans fin	X	8 696 371 585	1	1	1
1905	Lagerschale	bearing retainer	cousinet	X	8 692 370 277	1	1	1

X = zur Lagerhaltung empfohlen
h = handelsüblich
O = kein Ersatzteil

X = recommended to keep on stock
h = trade standard
O = no spare part

X = recommandé à tenir en stock
h = usuel dans le commerce
O = pas de pièce de rechange

Pos.	Ersatzteil	Spare part	Pièce de rechange		Bestell-Nr.: Part-No.:/Référence:	P8 L sel. Stück-Qt-Qté	P8 T sel. Stück-Qt-Qté	P8 M sel. Stück-Qt-Qté
1911	Schaltnocken	switching cam	came de commande	X	8 692 270 219	1	1	1
1912	Spannhülse 3,5x14 DIN 1481	expansion pin	douille de serrage	h	2 917 760 306	1	1	1
1913	Spannhülse 2x12 DIN 1481	expansion pin	douille de serrage	h	2 917 760 037	1	1	1
1914	Blende (3 Flügel)	shutter (3 blades)	obturateur (3 pales)	X	8 696 570 294	1	1	1
1915	Zylinderschraube M 4x5 DIN 912	cylindric screw	vis cylindrique	h	2 910 145 115	3	3	3
1916	Blende (3 Flügel)	shutter (3 blades)	obturateur (3 pales)	X	8 696 570 290	1	1	1
1917	Sicherungsscheibe 8 DIN 6799	c-clip	clip d'arrêt	h	2 916 080 011	1	1	1
1918	Federscheibe	spring washer	rondelle ressort	X	8 690 171 146	2	2	2
1919	Stahlscheibe	steel washer	rondelle à acier	X	8 690 150 386	2	2	2
1920	Zahnriemenrad	toothed pulley	poulie dentée	X	8 696 371 579	1	1	1
1921	Federring B 4 DIN 127	split lock washer	rondelle grower	h	2 916 680 005	3	3	2
1922	Zylinderschraube M 4x6 DIN 84	cylindric screw	vis cylindrique	h	2 910 015 116	1	1	1
1923	Ölbehälter kompl.	grease container	réservoir d'huile	X	8 695 470 217	1	1	1
1924	Blattfeder	leaf spring	ressort à lame		8 691 270 613	1	1	1

X = zur Lagerhaltung empfohlen
h = handelsüblich
O = kein Ersatzteil

X = recommended to keep on stock
h = trade standard
O = no spare part

X = recommandé à tenir en stock
h = usuel dans le commerce
O = pas de pièce de rechange

Download von www.olafs-16mm-kino.de

(c) by Bauer / Bosch

Pos.	Ersatzteil	Spare part	Pièce de rechange		Bestell-Nr.: Part-No.:/Référence:	P8 L sel. Stück-Qt-Qté	P8 T sel. Stück-Qt-Qté	P8 M sel. Stück-Qt-Qté
2001	Justierwinkel	adjusting angle	angle d'ajustage		8 691 370 421	1	1	1
2002	Unterlegscheibe 4,3 DIN 125	plain washer	rondelle	h	2 916 015 010	1	1	1
2003	Zylinderschraube M 4x8 DIN 84	cylindric screw	vis cylindrique	h	2 910 015 118	1	1	1
2004	Zugfeder	tension spring	ressort de traction	X	8 694 670 104	1	1	1
2005	Lagerplatte	bearing plate	plaque de palier	0		1	1	1
2006	Unterlegscheibe A 4,3 DIN 125	plain washer	rondelle	h	2 916 015 010	3	3	3
2007	Innensechskant-schraube AM 4x16 DIN 912	hexagon-socket-head cap screw	vis six-pans intérieur	h	2 910 145 126	2	2	2
2008	Spannhülse	expansion pin	douille de serrage	0		1	1	1
2009	Nockenwelle mit Pos. 2008	came shaft with pos. 2008	arbre à came avec pos. 2008		8 696 170 607	1	1	1
2010	Schaltnocken	switching came	came de commande	X	8 692 270 201	1	1	1
2011	Spannring 4 Sp 220	grip ring	bague serrante	X	8 690 150 608	1	1	1
2012	Lagerplatte	bearing plate	plaque du palier	0		1	1	1
2013	Zylinderschraube M 4x14 DIN 84	cylindric screw	vis cylindrique	h	2 910 015 114	4	4	4
2014	Zugfeder	tension spring	ressort de traction	X	8 694 671 075	1	1	1
2015	Zylinderschraube AM 3x10 DIN 84	cylindric screw	vis cylindrique	h	2 910 015 052	1	1	1
2016	Sechskantmutter M 3 DIN 934	hexagon nut	écrou hexagonal	h	2 915 015 003	1	1	1
2017	Justierwinkel	adjusting angle	angle d'ajustage	0		1	1	1
2018	Sechskantmutter M 4 DIN 934	hexagon nut	écrou hexagonal	h	2 915 015 005	2	2	2

X = zur Lagerhaltung empfohlen
h = handelsüblich
O = kein Ersatzteil

X = recommended to keep on stock
h = trade standard
O = no spare part

X = recommandé à tenir en stock
h = usuel dans le commerce
O = pas de pièce de rechange

Pos.	Ersatzteil	Spare part	Pièce de rechange		Bestell-Nr.: Part-No.:/Référence:	P8 L sel. Stück-Qt-Qté	P8 T sel. Stück-Qt-Qté	P8 M sel. Stück-Qt-Qté
2019	Innensechskant-schraube AM 4x12 DIN 912	hexagon-socket-head cap screw	vis six-pans intérieur	h	2 910 145 122	1	1	1
2040	Greifer Gruppe: Pos. 2041-2057	claw assembly: pos. 2041-2057	griffe groupe: pos. 2041-2057	X	8 696 572 142	1	1	1
2041	Lagerplatte	bearing plate	plaque du palier	0		1	1	1
2042	Unterlegscheibe A 4,3 DIN 125	plain washer	rondelle	h	2 916 015 010	2	2	2
2043	Druckfeder	pressure spring	ressort de pression		8 694 670 107	2	2	2
2044	Ansatzschraube	half dog point of screw	vis d'épaulement		8 693 470 350	2	2	2
2045	4-Zahngreifer	four tooth claw	griffe à quatre dents	X	8 696 572 094	1	1	1
2046	Greiferarm, oben	claw arm, upper	bras de griffe, supérieure	X	8 696 572 022	1	1	1
2047	Ansatzschraube	half dog point of screw	vis d'épaulement	X	8 693 470 072	2	2	2
2048	Federscheibe	spring washer	rondelle ressort	X	8 690 170 119	2	2	2
2049	Druckfeder	pressure spring	ressort de pression	X	8 694 670 106	1	1	1
2050	Sicherungsscheibe 3,2 DIN 6799	c-clip	clip d'arrêt	h	2 916 080 006	2	2	2
2051	Lagerbolzen	bearing pin	axe d'articulation		8 693 170 121	1	1	1
2052	Sechskantmutter M 3 DIN 439	hexagon nut	écrou hexagonal	h	2 915 055 103	2	2	2
2053	Ausgleichscheibe	compensating washer	rondelle de compensation	X	8 690 150 251	2	2	2

X = zur Lagerhaltung empfohlen
h = handelsüblich
O = kein Ersatzteil

X = recommended to keep on stock
h = trade standard
O = no spare part

X = recommandé à tenir en stock
h = usuel dans le commerce
O = pas de pièce de rechange

Download von www.olafs-16mm-kino.de

(c) by Bauer / Bosch

Pos.	Ersatzteil	Spare part	Pièce de rechange		Bestell-Nr.: Part-No.:/Référence:	P8 L sel. Stück-Qt-Qté	P8 T sel. Stück-Qt-Qté	P8 M sel. Stück-Qt-Qté
2054	Lagerbolzen	bearing pin	axe d'articulation		8 693 170 122	1	1	1
2055	Federscheibe	spring washer	rondelle ressort	X	8 690 170 118	1	1	1
2056	Greiferarm, unten	claw arm, lower	bras de griffe, intérieur	X	8 696 572 140	1	1	1
2057	Schenkelfeder	coiled spring	ressort à branche	X	8 694 670 108	1	1	1

X = zur Lagerhaltung empfohlen
h = handelsüblich
O = kein Ersatzteil

X = recommended to keep on stock
h = trade standard
O = no spare part

X = recommandé à tenir en stock
h = usuel dans le commerce
O = pas de pièce de rechange

Pos.	Ersatzteil	Spare part	Pièce de rechange		Bestell-Nr.: Part-No.:/Référence:	P8 L sel. Stück-Qt-Qté	P8 T sel. Stück-Qt-Qté	P8 M sel. Stück-Qt-Qté
2101	Federscheibe	spring washer	rondelle ressort	X	8 690 170 151	2	2	2
2102	Druckknopf	push-button	bouton-poussier		8 692 070 818	2	2	2
2103	Zwischenplatte	intermediate plate	plaque intermédiaire	O		1	1	1
2104	Rastplatte	notched plate	plaque d'arrêt		8 691 071 545	1	1	1
2105	Druckfeder	pressure spring	ressort pression	X	8 694 670 699	1	1	1
2106	Ansatzschraube	half dog point of screw	vis d'épaulement	X	8 693 470 553	1	1	1
2111	Rastscheibe	notched disc	disque d'arrêt	X	8 696 570 206	1	1	1
2112	Sicherungsring 20x1,2 DIN 471	retaining ring	bague d'arrêt	h	2 916 640 006	1	1	1
2113	Ausgleichscheibe	compensating washer	rondelle de compensation	X	8 690 150 334	1	1	1
2114	Zylinderstift 2,5x14 DIN 7	set pin	goupille cylindrique	h	2 917 500 058	2	2	2
2115	Zylinderschraube M 3x16 DIN 84	cylindric screw	vis cylindrique	h	2 910 015 058	2	2	2
2116	Druckfeder	pressure spring	ressort pression	X	8 694 671 117	2	2	2
2117	Unterlegscheibe	plain washer	rondelle			1	1	1
2118	Sicherungsscheibe 6 DIN 6799	c-clip	clip d'arrêt	h	2 916 080 009	2	2	2
2119	Ausgleichscheibe nach Bedarf	compensating washer if needed	rondelle de compensation si besoin	X X	8 690 150 330 8 690 150 331 9 690 150 332			
2120	Reibrad	friction wheel	roue de friction	X	8 696 671 594	2	2	2
2121	Vierkantmutter M 3 DIN 562	square nut	écrou carré	h	2 915 125 003	2	2	2
2122	Klemmring	clamp roller	jonc de maintien	X	8 690 270 653	2	2	2
2123	Rastscheibe	notched disc	disque d'arrêt	X	8 690 570 204	1	1	1

X = zur Lagerhaltung empfohlen
h = handelsüblich
O = kein Ersatzteil

X = recommended to keep on stock
h = trade standard
O = no spare part

X = recommandé à tenir en stock
h = usuel dans le commerce
O = pas de pièce de rechange

Download von www.olafs-16mm-kino.de

(c) by Bauer / Bosch

Pos.	Ersatzteil	Spare part	Pièce de rechange		Bestell-Nr.: Part-No.:/Référence:	P8 L sel. Stück-Qt-Qté	P8 T sel. Stück-Qt-Qté	P8 M sel. Stück-Qt-Qté
2131	Zylinderschraube M 4x10 DIN 84	cylindric screw	vis cylindrique	h	2 910 015 120	2	2	2
2132	Gewindestift M 4x4 DIN 913	setscrew	vis sans tête	h	2 912 045 114	4	4	4
2133	Schnecke	worm gear	vis sans fin	X	8 696 371 529	2	2	2
2134	Zylinderstift	set pin	goupille cylindrique	X	8 693 271 299	2	2	2
2135	Kugel DIN 5401	ball	bille	X	1 903 230 311	2	2	2
2136	Motorhalter	motor holder	support du moteur		8 695 772 121	1	1	1
2137	Zapfenschraube	screw	vis têton	X	8 693 471 395	2	2	2
2138	Sechskantschraube	hexagonal screw	vis hexagonal	h	2 915 055 106	2	2	2

X = zur Lagerhaltung empfohlen
h = handelsüblich
O = kein Ersatzteil

X = recommended to keep on stock
h = trade standard
O = no spare part

X = recommandé à tenir en stock
h = usuel dans le commerce
O = pas de pièce de rechange

Pos.	Ersatzteil	Spare part	Pièce de rechange		Bestell-Nr.: Part-No.:/Référence:	P8 L sel. Stück-Qt-Qté	P8 T sel. Stück-Qt-Qté	P8 M sel. Stück-Qt-Qté
2150	Friktion Gruppe: Pos. 2151-2157	friction assembly: pos. 2151-2157	friction groupe: pos. 2151-2157	X	8 696 470 437	1	1	1
2151	Stirnrad	cylindrical gear	roue cylindrique	O		1	1	1
2152	Friktionsscheibe	friction disc	disque de friction	O		1	1	1
2153	Federscheibe	spring washer	rondelle ressort	O		3	3	3
2154	Scheibe	washer	rondelle	O		1	1	1
2155	Nutmutter	slotted round nut	écrou cylindrique	O		1	1	1
2156	Sechskantmutter	hexagon nut	écrou hexagonal	O		1	1	1
2157	Gewindeflansch	crewed flange	bride taraudée	O		1	1	1
2171	Ausgleichscheibe	compensating washer	rondelle de compensation	X	8 690 150 331	2	2	2
2172	Stahlscheibe	steel disc	rondelle en acier	X	8 690 150 350	4	4	4
2173	Ausgleichscheibe	compensating washer	rondelle de compensation	X	8 690 150 419	2	2	2
2174	Ausgleichscheibe	compensating washer	rondelle de compensation	X	8 690 015 330 8 690 150 331			
	nach Bedarf	if needed	si besoin	X	8 690 150 332			
2175	Sicherungsscheibe 6 DIN 6799	c-clip	clip d'arrêt	h	2 916 080 009	2	2	2
2176	Stützplatte	support plate	support	O		1	1	1
2190	Friktion Gruppe: Pos. 2191-2197	friction assembly: pos. 2191-2197	friction groupe: pos. 2191-2197	X	8 696 470 439	1	1	1
2191	Gewindeflansch	crewed flange	bride taraudée	O		1	1	1

X = zur Lagerhaltung empfohlen
h = handelsüblich
O = kein Ersatzteil

X = recommended to keep on stock
h = trade standard
O = no spare part

X = recommandé à tenir en stock
h = usuel dans le commerce
O = pas de pièce de rechange

Download von www.olafs-16mm-kino.de

(c) by Bauer / Bosch

Pos.	Ersatzteil	Spare part	Pièce de rechange		Bestell-Nr.: Part-No.:/Référence:	P8 L sel. Stück-Qt-Qté	P8 T sel. Stück-Qt-Qté	P8 M sel. Stück-Qt-Qté
2192	Stirnrad	cylindrical gear	roue cylindrique	0		1	1	1
2193	Friktionsscheibe	friction disc	disque de friction	0		1	1	1
2194	Federscheibe	spring washer	rondelle ressort	0		1	1	1
2195	Scheibe	washer	rondelle	0		1	1	1
2196	Nutmutter	slotted round nut	écrou cylindrique	0		1	1	1
2197	Sechskantmutter	hexagon nut	écrou hexagonal	0		1	1	1
2201	Zylinderschraube M 4x6 DIN 84	cylindric screw	vis cylindrique	h	2 910 015 116	2	2	2
2202	Gleichstrommotor	d.c. motor	moteur courant continue	X	8 697 274 555	2	2	2
2203	Stützwinkel	bracket	équerre support	0		1	1	1
2204	Zylinderschraube M 4x6 DIN 84	cylindric screw	vis cylindrique	h	2 910 015 116	4	4	4

X = zur Lagerhaltung empfohlen
h = handelsüblich
O = kein Ersatzteil

X = recommended to keep on stock
h = trade standard
O = no spare part

X = recommandé à tenir en stock
h = usuel dans le commerce
O = pas de pièce de rechange

Pos.	Ersatzteil	Spare part	Pièce de rechange		Bestell-Nr.: Part-No.:/Référence:	P8 L sel. Stück-Qt-Qté	P8 T sel. Stück-Qt-Qté	P8 M sel. Stück-Qt-Qté
2300	Spulenarm Gruppe: Pos. 2310-2373	reel arm assembly: pos. 2310-2373	bras porte-bobine groupe: pos. 2310-2373	X	8 695 772 161	2	2	2
2310	Spulenachse Gruppe: Pos. 2311-2315	reel spindle assembly: pos. 2311-2315	pivto porte-bobine groupe: pos. 2311-2315	X	8 696 170 637	2	2	2
2311	Sperriegel	locking slide	tiroir de blocage		8 691 970 314	1	1	1
2312	Druckbolzen	thrust pin	grain de burtée	0		1	1	1
2313	Druckfeder	pressure spring	ressort pression	X	8 694 670 162	1	1	1
2314	Spulenachse	reel spindle	axe de la bobine	0		1	1	1
2315	Spannhülse 2x6 DIN 1481	expansion pin	douille de serrage	h	2 917 760 034	1	1	1
2331	Zahnriemenrad	toothed pulley	poulie dentée	X	8 696 371 625	2	2	2
2332	Sicherungsring 7x0,8 DIN 471	retaining ring	bague d'arrêt	h	2 916 640 004	2	2	2
2333	Ausgleichscheibe	compensating washer	rondelle de compensation	X	8 690 150 294	2	2	2
2334	Scheibe	washer	rondelle	X	8 690 170 124	2	2	2
2335	Ausgleichscheibe	compensating washer	rondelle de compensation	X	8 690 150 293	2	2	2
2336	Sicherungsscheibe 6 DIN 6799	c-clip	clip d'arrêt	h	2 916 080 009	2	2	2
2337	Zylinderschraube M 2,5x8 DIN 84	cylindric screw	vis cylindrique	h	2 910 011 886	6	6	6
2338	Spulenarmdeckel	reel arm cover	bras porte-bobine couvercle	X	8 695 573 731	2	2	2
2339	Zahnriemen	toothed belt	couroie dentée	X	8 694 770 278	2	2	2

X = zur Lagerhaltung empfohlen
h = handelsüblich
O = kein Ersatzteil

X = recommended to keep on stock
h = trade standard
O = no spare part

X = recommandé à tenir en stock
h = usuel dans le commerce
O = pas de pièce de rechange

Download von www.olafs-16mm-kino.de

(c) by Bauer / Bosch

Pos.	Ersatzteil	Spare part	Pièce de rechange		Bestell-Nr.: Part-No.:/Référence:	P8 L sel. Stück-Qt-Qté	P8 T sel. Stück-Qt-Qté	P8 M sel. Stück-Qt-Qté
2350	Spulenarm mit Nadellager Gruppe: Pos. 2351-2354	reel arm with needle bearing assembly: pos. 2351-2354	bras porte-bobine avec roulement à aiguilles groupe: pos. 2351-2354	X	8 695 772 282	2	2	2
2351	Nadellager	needle bearing	roulement à aiguilles	X	8 690 970 008	4	4	4
2352	Spulenarm	reel arm	bras porte-bobine	0		2	2	2
2353	Nadellager	needle bearing	roulement à aiguilles	X	8 690 970 012	4	4	4
2254	Distanzbuchse	spacer bushing	entretoise		8 690 370 150	2	2	2
2371	Zahnriemenrad	toothed pulley	poulie dentée	X	8 696 371 527	2	2	2
2372	Ausgleichscheibe	compensating washer	rondelle de compensation	X	8 690 150 332	4	4	4
2373	Scheibe	washer	rondelle	X	8 690 270 055	4	4	4

X = zur Lagerhaltung empfohlen
h = handelsüblich
O = kein Ersatzteil

X = recommended to keep on stock
h = trade standard
O = no spare part

X = recommandé à tenir en stock
h = usuel dans le commerce
O = pas de pièce de rechange

Pos.	Ersatzteil	Spare part	Pièce de rechange		Bestell-Nr.: Part-No.:/Référence:	P8 L sel. Stück-Qt-Qté	P8 T sel. Stück-Qt-Qté	P8 M sel. Stück-Qt-Qté
2410	Leiterplatte Steuerplatte 2 Gruppe: Pos. 2411-2427	printed cicuit control plate 2 assembly: pos. 2411-2427	circuit imprimé plaque de commande 2 groupe: pos. 2411-2427	X	8 698 370 367	1	1	1
2411	Zylinderschraube M 3x10 DIN 84	cylindric screw	vis cylindrique	h	2 910 014 052	3	3	3
2412	Sechskantmutter M 3 DIN 934	hexagon nut	écrou hexagonal	h	2 915 019 034	3	3	3
2413	Federscheibe A 3 DIN 137	spring washer	rondelle ressort	h	2 916 060 003	3	3	3
2414	Isolierbuchse	insulating bush	manchon isolant	X	8 690 371 341	3	3	3
2415	Befestigungs-winkel	connection angle	équerre de fixation	0		1	1	1
2416	Isolierstreifen	insulating strip	ruban isolant		8 691 073 184	3	3	3
2417	Si-Transistor T 200/201 BD 645	si transistor	si transistor	X	8 697 375 344	2	2	2
2418	Si-Diode	si diode	si diode	X	8 697 375 594	1	1	1
2419	Distanzplatte	distance plate	plaque de distance		8 691 073 488	1	1	1
2421	Zylinderschraube M 3x8 DIN 84	cylindric screw	vis cylindrique	h	2 910 014 050	5	5	5
2422	Sechskantmutter M 3 DIN 934	hexagon nut	écrou hexagonal	h	2 915 014 003	5	5	5
2423	Federscheibe	spring washer	rondelle ressort	h	2 916 060 003	5	5	5
2424	Befestigungs-winkel	connection angle	équerre de fixation	0		2	2	2
2425	Befestigungs-winkel	connection angle	équerre de fixation	0		1	1	1
2426	Sicherung Si 1 T 4 A	fuse	fusible	X	1 904 522 746	1	1	1
2427	Sicherung Si 2 T 6,3 A	fuse	fusible	X	1 904 522 750	1	1	1

X = zur Lagerhaltung empfohlen
h = handelsüblich
O = kein Ersatzteil

X = recommended to keep on stock
h = trade standard
O = no spare part

X = recommandé à tenir en stock
h = usuel dans le commerce
O = pas de pièce de rechange

Download von www.olafs-16mm-kino.de

(c) by Bauer / Bosch

Pos.	Ersatzteil	Spare part	Pièce de rechange		Bestell-Nr.: Part-No.:/Référence:	P8 L sel.	P8 T sel.	P8 M sel.
						Stück-Qt-Qté		
Y	Steckerleiste 2-polig	edge connector 2 pins	reglette à fiches 2 poles	X	8 694 477 721	1	1	1
E	4-polig	4 pins	4 poles	X	8 694 477 723	1	1	1
F	4-polig	4 pins	4 poles	X	8 694 477 603	1	1	1
A+D	5-polig	5 pins	5 poles	X	8 694 477 604	2	2	2
C	7-polig	7 pins	7 poles	X	8 694 477 726	1	1	1
M	Kontaktstift	contact pin	tige de contact	X	8 693 271 301	2	2	2
B1-3	Flachstecker	blade terminal	fiche plate		8 694 473 901	3	3	3
R210	Widerstand 47 Ohm 0,45 W	resistor	resistance	X	8 694 570 887	1	1	1
R220	5,6 K Ohm 0,33 W			X	8 694 570 336	1	1	1
R221	16,9 K Ohm 0,33W			X	8 694 570 349	1	1	1
R225	12,7 K Ohm 0,33W			X	8 699 570 350	1	1	1
D205	Si-Diode BY 293/150	si diode	si diode	X	8 697 375 594	1	1	1
D210	Z-Diode BZX 83 C15	z diode	z diode	X	8 697 375 587	1	1	1
REL5	Klappankerrelais	relay	relais	X	0 332 016 101	1	1	1

X = zur Lagerhaltung empfohlen
h = handelsüblich
O = kein Ersatzteil

X = recommended to keep on stock
h = trade standard
O = no spare part

X = recommandé à tenir en stock
h = usuel dans le commerce
O = pas de pièce de rechange

Pos.	Ersatzteil	Spare part	Pièce de rechange		Bestell-Nr.: Part-No.:/Référence:	P8 L sel.	P8 T sel.	P8 M sel.
						Stück-Qt-Qté		
GL	Gleichrichter B 80 C 5000	rectifier	redresseur	X	8 697 370 155	1	1	1
GL 202	Si-Gleichrichter	si rectifier	si redresseur	X	8 697 370 149	1	1	1
GL 203	Si-Gleichrichter	si rectifier	si redresseur	X	8 697 370 143	1	1	1
T200	Si-Transistor BD 645	si transistor	si transistor	X	8 697 375 344	1	1	1
T201				X	8 597 375 344	1	1	1
T202	BC 337			0		1	1	1
T205	BC 337			0		1	1	1
	Ersatz: BTC 337/40	by substitution	en remplacement	X	8 697 375 582	2	2	2
T206	BD 135-16			X	8 697 375 478	1	1	1
T208	BC-337/40			X	8 697 375 582	1	1	1
T209	BC 327			X	8 697 375 327	1	1	1
T210	BC 327			X	8 697 375 327	1	1	1
T212	BC 327			X	8 697 375 327	1	1	1
T211	BC 237 B			X	8 697 375 474	1	1	1
IS2	IC TCA 955	IC	IC	X	8 697 375 347	1	1	1
2441	Unterlegscheibe 4,3 DIN 125	plain washer	rondelle	h	2 916 015 010	3	3	3
2442	Zylinderschraube M 4x8 DIN 84	cylindric screw	vis cylindrique	h	2 910 015 118	4	4	4
2443	Federring 4 DIN 127	split lock washer	rondelle grower	h	2 916 680 005	1	1	1

X = zur Lagerhaltung empfohlen
h = handelsüblich
O = kein Ersatzteil

X = recommended to keep on stock
h = trade standard
O = no spare part

X = recommandé à tenir en stock
h = usuel dans le commerce
O = pas de pièce de rechange

Download von www.olafs-16mm-kino.de

(c) by Bauer / Bosch

Pos.	Ersatzteil	Spare part	Pièce de rechange		Bestell-Nr.: Part-No.:/Référence:	P8 L sel. Stück-Qt-Qté	P8 T sel. Stück-Qt-Qté	P8 M sel. Stück-Qt-Qté
2460	Transistor Gruppe: Pos. 2461-2468	transistor assembly: pos. 2461-2468	transistor groupe: pos. 2461-2468	X	8 697 375 597	1	1	1
2461	Zylinderschraube M 3x10 DIN 84	cylindric screw	vis cylindrique	h	2 910 015 052	2	2	2
2462	Leiterplatte	printed circuit	circuit imprimé	0		1	1	1
2463	Isolierbuchse	insulating bush	manchon isolant	X	8 690 370 239	2	2	2
2464	Steckerleiste 3-polig	edge connector 3 pins	reglette à fiches 3 poles	X	8 694 477 742	1	1	1
2465	Sechskantmutter M 3 DIN 934	hexagonal nut	écrou hexagonal	h	2 915 015 003	2	2	2
2466	Transistor 2 N 3055	transistor	transistor	X	8 697 375 609	1	1	1
2467	Isolierplatte	insulating plate	plaque isolante	X	8 691 071 379	1	1	1
2468	Befestigungs-winkel	connection angle	équerre de fixation	0		1	1	1
2480	Leiterplatte Steuerplatte 1 Gruppe: Pos. 2481-2487	printed circuit control plate 1 assembly: pos. 2481-2487	circuit imprimé plaque de commande 1 groupe: pos. 2481-2487	X	8 698 370 365	1	1	1
2481	Sechskantmutter M 3 DIN 934	hexagon nut	écrou hexagonal	h	2 915 014 003	6	6	6
2482	Federscheibe	spring washer	rondelle ressort	h	2 916 060 003	6	6	6
2483	Drehankerrelais Rel 1+2+4 2 W	relay	relais	X	0 335 400 317	3	3	3
2484	Relais Rel 3 4 W	relay	relais	X	8 697 272 687	1	1	1

X = zur Lagerhaltung empfohlen
h = handelsüblich
O = kein Ersatzteil

X = recommended to keep on stock
h = trade standard
O = no spare part

X = recommandé à tenir en stock
h = usuel dans le commerce
O = pas de pièce de rechange

Pos.	Ersatzteil	Spare part	Pièce de rechange		Bestell-Nr.: Part-No.:/Référence:	P8 L sel. Stück-Qt-Qté	P8 T sel. Stück-Qt-Qté	P8 M sel. Stück-Qt-Qté
2485	Isolierstreifen	insulating strip	ruban isolante		8 691 073 184	1	1	1
2486	Zylinderschraube M 3x8 DIN 84	cylindric screw	vis cylindrique	h	2 910 011 050	3	3	3
2487	Zylinderschraube M 3x10 DIN 84	cylindric screw	vis cylindrique	h	2 910 011 052	3	3	3
2488	Befestigungs-winkel	connection angle	équerre de fixation	0		1	1	1
2489	Isolierbuchse	insulating bushing	douille isolante		8 690 371 268	1	1	1
2490	Isolierscheibe	insulating washer	rondelle isolante		8 690 170 976	2	2	2
2491	Zylinderschraube	cylindric screw	vis cylindrique	h	2 910 011 116	1	1	1
2492	Befestigungs-winkel	connection angle	équerre de fixation	0		1	1	1
K+O P+U	Steckerleiste 2-polig	edge connector 2 pins	reglette à fiches 2 poles	X	8 694 477 601	4	4	4
L+W	3-polig	3 pins	3 poles	X	8 694 477 602	2	2	2
F+H	4-polig	4 pins	4 poles	X	8 694 477 603	2	2	2
M	6-polig	6 pins	6 poles	X	8 694 477 605	1	1	1
N	7-polig	7 pins	7 poles	X	8 694 477 606	1	1	1
V	2-polig	2 pins	2 poles	X	8 694 477 721	1	1	1
O	7-polig	7 pins	7 poles	X	8 694 477 726	1	1	1
R 12	Trimmer-Widerstand 4,7 K Ohm 0,1 W	trimmer resistor	resistances agnst	X	8 694 570 524	1	1	1
R 18	22 Ohm 0,1 W			X	8 694 570 500	1	1	1
R 19	10 K Ohm 0,1 W			X	8 694 570 571	1	1	1
R124	25 Ohm 0,1 W			X	8 694 570 552	1	1	1

X = zur Lagerhaltung empfohlen
h = handelsüblich
O = kein Ersatzteil

X = recommended to keep on stock
h = trade standard
O = no spare part

X = recommandé à tenir en stock
h = usuel dans le commerce
O = pas de pièce de rechange

Download von www.olafs-16mm-kino.de

(c) by Bauer / Bosch

Pos.	Ersatzteil	Spare part	Pièce de rechange		Bestell-Nr.: Part-No.:/Référence:	P8 L sel. Stück-Qt-Qté	P8 T sel. Stück-Qt-Qté	P8 M sel. Stück-Qt-Qté
R 6	Widerstand 200 Ohm 0,33 W 2%	resistor	resistance	X	8 694 570 347	1	1	1
R 7	470 Ohm 0,33 W 2%			X	8 694 570 345	1	1	1
R 55	560 Ohm 2 W			X	8 694 570 478	1	1	1
R 66	390 Ohm 2 W			X	8 694 570 476	1	1	1
R 68	12 Ohm 17 W			X	8 694 570 696	1	1	1
R 69	7,5 Ohm 7 W			X	8 694 570 688			
	8,2 Ohm 7 W			X	8 694 570 689			
	9,1 Ohm 7 W			X	8 694 570 690			
	10 Ohm 7 W			X	8 694 570 680			
	11 Ohm 7 W			X	8 694 570 692			
	12 Ohm 7 W			X	8 694 570 691			
	13 Ohm 7 W			X	8 694 570 693			
	15 Ohm 7 W			X	8 694 570 694			
	nach Bedarf	if needed	si besoin					
R 71	15 Ohm 0,4 W			X	8 694 570 767	1	1	1
R 98	10 Ohm 0,4 W			X	8 694 570 766	1	1	1
R104	680 Ohm 2 W			X	8 694 570 477	1	1	1
D 1	Si-Diode 1 N 4148 +2-4+10+13+14+20 +21+39-46+50-55	si diode	si diode	X	8 697 375 335	3 4		
	+21+39-46+50-55			X	8 697 375 335		3 4	
	+59+62+36+70-73 +78+80+81+85						3 4	
D 22	1 N 4001 +23+24+28+29+60 +61+64+74+76+82 +87-89+91			O		1 5	1 5	1 5
	Ersatz: 1 N 4003	by substitution	en remplacement	X	8 697 375 593			
D 95	Si-Diode	si diode	si diode	X	8 697 375 593	1	1	1
D 96	1 N 4003			X	8 697 375 593			

X = zur Lagerhaltung empfohlen
h = handelsüblich
O = kein Ersatzteil

X = recommended to keep on stock
h = trade standard
O = no spare part

X = recommandé à tenir en stock
h = usuel dans le commerce
O = pas de pièce de rechange

Pos.	Ersatzteil	Spare part	Pièce de rechange		Bestell-Nr.: Part-No.:/Référence:	P8 L sel. Stück-Qt-Qté	P8 T sel. Stück-Qt-Qté	P8 M sel. Stück-Qt-Qté
D 5	z-Diode BZX 83 C3 V 9	z diode	z diode	X	8 697 375 676	1	1	1
D 6	BZX 83 C15			X	8 697 375 587	1	1	1
D 7				X	8 697 375 317	1	1	1
D 11	BZX 83 C8 V2			X	8 697 375 589	1	1	1
D 12	BZX 83 C5 V6			X	8 697 375 590	1	1	1
D 25	BZY 97 C62			X	8 697 375 602	1	1	1
D 26	BZY 97 C62			X	8 697 375 602	1	1	1
D 79	ZPD 22			X	8 697 375 472	1	1	1
D 86	BZX 83 C30			X	8 697 375 591	1	1	1
IS1	IC TAA 2761 A	IC	IC	X	8 697 375 511	1	1	1
T 1	Si-Transistor BC 237 B +3+4+18+27+38 +47	si transistor	si transistor	X	8 697 375 474	8	8	8
T 5	BD 136			X	8 697 375 581	1	1	1
T 10	BC 337/40 +13+25+26+28+29 +36+39+52			X	8 697 375 582	9	9	9
T 12	BC 140/16			X	8 697 375 610	1	1	1
T 14	BC 327 +45+48			O		3	3	3
	Ersatz: BC 327/16	by substitution	en remplacement	X	8 697 375 585	3	3	3
T 19	BC 337/16			O		1	1	1
	Ersatz: BC 337/40			X	8 697 375 582	1	1	1
T 20	BD 135			X	8 697 375 580	1	1	1

X = zur Lagerhaltung empfohlen
h = handelsüblich
O = kein Ersatzteil

X = recommended to keep on stock
h = trade standard
O = no spare part

X = recommandé à tenir en stock
h = usuel dans le commerce
O = pas de pièce de rechange

Download von www.olafs-16mm-kino.de

(c) by Bauer / Bosch

Pos.	Ersatzteil	Spare part	Pièce de rechange		Bestell-Nr.: Part-No.:/Référence:	P8 L sel. Stück-Qt-Qté	P8 T sel. Stück-Qt-Qté	P8 M sel. Stück-Qt-Qté
T 46	BC 546			X	8 697 375 608	1	1	1
T 49	BD 645			X	8 697 375 344	1	1	1
T 51	BC 327/16			X	8 697 375 585	1	1	1
T 53	MJE 3055 T			X	8 697 375 595	1	1	1
2501	Ansatzschraube	half dog point of screw	vis d'épaulement	h	2 910 275 666	1	1	1
2502	Zylinderschraube M 4x8 DIN 84	cylindric screw	vis cylindrique	h	2 910 015 118	1	1	1
2503	Befestigungs-schelle	mounting clip	colier de fixation		8 691 371 343	1	1	1
2504	Sechskantmutter M 4 DIN 439	hexagon nut	écrou hexagonal	h	2 915 055 104	1	1	1

X = zur Lagerhaltung empfohlen
h = handelsüblich
O = kein Ersatzteil

X = recommended to keep on stock
h = trade standard
O = no spare part

X = recommandé à tenir en stock
h = usuel dans le commerce
O = pas de pièce de rechange

Pos.	Ersatzteil	Spare part	Pièce de rechange		Bestell-Nr.: Part-No.:/Référence:	P8 L sel. Stück-Qt-Qté	P8 T sel. Stück-Qt-Qté	P8 M sel. Stück-Qt-Qté
4000	Verstärker Gruppe: Pos. 4001-4040	amplifier assembly: pos. 4001-4040	amplificateur groupe: pos. 4001-4040	X	8 698 075 194	1		
				X	8 698 075 189		1	
				X	8 698 075 196			1
4001	Führungsplatte	guide plate	plaque de guidage	X	8 694 473 820	2	2	5
4002	Federleiste D 6-polig	row of contact	série de contact	X	8 694 473 868			1
4003	Federleiste F 6-polig	row of contact	série de contact	X	8 694 473 842			1
4004	Sicherungshalter	fuse holder	porte-fusible	X	8 691 370 112	4	4	4
4005	Federleiste A 5-polig	row of contact	série de contact	X	8 694 473 867	1	1	1
4006	Federleiste B 3-polig	row of contact	série de contact	X	8 694 473 839	1	1	1
4007	Kühlplatte	heat sink	tôle de refroidissement	O		1	1	1
4008	Kühlblech	cooling plate	refroidisseur		8 690 070 151			1
4009	Isolierbuchse	insulating bush	douille isolante	X	8 690 370 657	6	6	6
4010	Glimmerscheibe	mica washer	rondelle de mica	X	8 691 070 425	3	3	3
4011	Zahnscheibe	toothed washer	rondelle dentée	h	2 916 040 403	6	6	6
4012	Sechskantmutter M 3 DIN 934	hexagon nut	écrou hexagonal	h	2 915 019 034	8	8	8
4013	Glimmerscheibe	mica washer	rondelle de mica	X	8 691 071 405	2	2	2
4014	Anschlußbuchse 1 und 3	connection socket 1 and 3	douille de jonction, 1 et 3	X	8 694 471 500		2	2
4015	Anschlußbuchse 2	connection socket 2	douille de jonction, 2	X	8 694 471 501		1	1
4016	Potentiometer P 1 50 kOhm + log. mit Schalter	potentiometer P 1 50 kOhm + log. with switch	potentiomètre P 1 50 kOhm + log. avec commutateur	X	8 901 411 150	1	1	1

X = zur Lagerhaltung empfohlen
h = handelsüblich
O = kein Ersatzteil

X = recommended to keep on stock
h = trade standard
O = no spare part

X = recommandé à tenir en stock
h = usuel dans le commerce
O = pas de pièce de rechange

Download von www.olafs-16mm-kino.de

(c) by Bauer / Bosch

Pos.	Ersatzteil	Spare part	Pièce de rechange		Bestell-Nr.: Part-No.:/Référence:	P8 L sel.	P8 T sel.	P8 M sel.
						Stück-Qt-Qté		
4017	Drehankerrelais	pivoting-armature relay	relais-armature tournante	X	0 336 610 001			1
4018	Federleiste C 6-polig C 8-polig C 9-polig	row of contact	série de contact	 X X X	 8 694 473 868 8 694 473 870 8 694 473 871	 1	 1	 1
4019	Druckknopf-schalter	push-button switch	interrupteur à bouton-poussoir	X X	8 697 272 427 8 697 272 180		1	 1
4020	Potentiometer P 2 50 kOhm + log.	potentiometer P 2 50 kOhm + log.	potentiomètre P 2 50 kOhm + log.	X	8 901 411 170		1	1
4021	Potentiometer P 3 und P 4 2 x 50 kOhm lin.	potentiometer P 3 and P 4 2 x 50 kOhm lin.	potentiomètre P 3 et P 4 2 x 50 kOhm lin.	X	8 901 470 420	1	1	1
4022	Drehknopf	rotary button	bouton à tourner	X	8 692 071 538	1	2	2
4023	Drehknopf	rotary button	bouton à tourner	X	8 692 071 542	1	1	1
4024	Drehknopf	rotary button	bouton à tourner	X	8 692 071 540	1	1	1
4025	Haltewinkel	bracket	équerre		8 691 371 478	1	1	1
4026	Glühlampe 10 V/0,2 A E 10, Typ 838	glow lamp 10 V/0,2 A E 10, type 838	lampe à incandescence 10 V/0,2 A E 10, typ 838	X	8 697 570 129			1
4027	Lampenfassung	lamp holder	douille de lampe		8 690 670 196			1
4028	Oszillatorspule	oscillator coil	bobine d'oscillateur	X	8 694 270 025			1
4029	Zylinderschraube M 3x10 DIN 84	cylindric screw	vis cylindrique	h	2 910 019 052	8	8	8
4030	Sicherung Si 1 und 2 T1,6A	fuse Si 1 and 2 T1,6A	fusible Si 1 et 2 T1, 6A	X	1 904 522 740	2	2	2

X = zur Lagerhaltung empfohlen
h = handelsüblich
O = kein Ersatzteil

X = recommended to keep on stock
h = trade standard
O = no spare part

X = recommandé à tenir en stock
h = usuel dans le commerce
O = pas de pièce de rechange

Pos.	Ersatzteil	Spare part	Pièce de rechange		Bestell-Nr.: Part-No.:/Référence:	P8 L sel.	P8 T sel.	P8 M sel.
						Stück-Qt-Qté		
4033	Unterlegscheibe 4 DIN 137	plain washer	rondelle	h	2 916 060 010	2	2	2
4034	Zylinderschraube M 4x8 DIN 84	cylindric screw	vis cylindrique	h	2 910 015 118	2	2	2
4035	Gewindebolzen	threaded bolt	boulon filetée	X	8 693 570 137	1	1	2
4036	Unterlegscheibe 4,3 DIN 433	plain washer	rondelle	h	2 916 011 009	4	4	6
4037	Zylinderschraube M 4x6 DIN 84	cylindric screw	vis cylindrique	h	2 910 011 116	4	4	6
4038	Zylinderschraube M 4x8 DIN 84	cylindric screw	vis cylindrique	h	2 910 011 118	1	1	1
4039	Federring 4 DIN 127	split lock washer	rondelle grower	h	2 916 681 005	1	1	1
4040	Unterlegscheibe 4,3 DIN 9021	plain washer	rondelle	h	2 916 011 892	1	1	1
	<u>Widerstände</u>	<u>resistors</u>	<u>résistances</u>					
R 42	47 K/0,1 W			X	8 694 570 525	1	1	1
R 53	220 Ohm/0,1 W			X	8 694 570 520	1	1	1
R 54	1 Ohm/1 W			X	8 694 570 566	1	1	1
R 55	1 Ohm/1 W			X	8 694 570 566	1	1	1
R 56	0,47 Ohm/2 W			X	8 694 570 471	1	1	1
R 57	22 Ohm/1 W			X	8 694 570 405	1	1	1
R 61	39 Ohm/1 W			X	8 694 570 406	1	1	1
R 62	39 Ohm/1 W			X	8 694 570 406	1	1	1
R 64	1,5 Ohm/5 W			X	8 694 570 664			1
R 93	47 K/0,1 W			X	8 694 570 525			1
R 98	47 K/0,33 W			X	8 694 570 662			1
R 99	250 Ohm/2 W			X	8 694 570 661			1

X = zur Lagerhaltung empfohlen
h = handelsüblich
O = kein Ersatzteil

X = recommended to keep on stock
h = trade standard
O = no spare part

X = recommandé à tenir en stock
h = usuel dans le commerce
O = pas de pièce de rechange

Download von www.olafs-16mm-kino.de

(c) by Bauer / Bosch

Pos.	Ersatzteil	Spare part	Pièce de rechange		Bestell-Nr.: Part-No.:/Référence:	P8 L sel. Stück-Qt-Qté	P8 T sel. Stück-Qt-Qté	P8 M sel. Stück-Qt-Qté
	Kondensatoren	capacitors	condensateurs					
C 1	1000 uF/35 V			X	8 697 375 223			1
C 32	1000 uF/35 V				8 697 375 223	1	1	1
C 37	1000 uF/63 V				8 697 375 500	1	1	1
C 38	1000 uF/63 V				8 697 375 500	1	1	1
C 39	1000 uF/35 V				8 697 375 223	1	1	1
	Gleichrichter	rectifiers	redresseurs					
Gl 1	Si-Diode BYX 83			X	8 697 375 624	4	4	4
Gl 2	Si-Diode BYX 83			X	8 697 375 624	4	4	4
	Dioden	diodes	diodes					
D 1	Si-Diode 1 N 4148			X	8 697 375 335	1	1	1
D 2	Si-Diode 1 N 4148			X	8 697 375 335	1	1	1
D 3	Si-Diode 1 N 4148			X	8 697 375 335	1	1	1
D 4	Z-Diode ZY 6.2			X	8 697 375 623	1	1	1
	IC	IC	IC					
IS 1	TAA 861 A			X	8 697 375 622	1	1	1
L 1	Drossel	choke	bobine	X	8 697 270 297			1

X = zur Lagerhaltung empfohlen
h = handelsüblich
O = kein Ersatzteil

X = recommended to keep on stock
h = trade standard
O = no spare part

X = recommandé à tenir en stock
h = usuel dans le commerce
O = pas de pièce de rechange

Pos.	Ersatzteil	Spare part	Pièce de rechange		Bestell-Nr.: Part-No.:/Référence:	P8 L sel. Stück-Qt-Qté	P8 T sel. Stück-Qt-Qté	P8 M sel. Stück-Qt-Qté
	Thyristor	thyristor	thyristor					
T 5	TIC 44			X	8 697 375 475	1	1	1
	Transistoren	transistors	transistors					
T 1	BC 239 B			X	8 697 375 323		1	1
T 2	BC 239 B			X	8 697 375 323	1	1	1
T 3	BC 237 B			X	8 697 375 474	1	1	1
T 4	BC 237 B			X	8 697 375 474	1	1	1
T 6	BC 308 A			X	8 697 375 325	1	1	1
T 7 T 8	BD 137/138	coupled	acouplés	X	8 697 375 476	1	1	1
T 9 T 10	2 N 3055 gepaart	coupled	acouplés	X	8 697 375 341	1	1	1
T 11	2 N 3055			X	8 697 375 609	1	1	1
T 12	BC 239 B			X	8 697 375 323		1	1
T 13	BC 239 B			X	8 697 375 323		1	1
T 14	BC 140/16			X	8 697 375 610			1
T 15	BC 140/16			X	8 697 375 610			1
T 20	BC 239 B			X	8 697 375 323	1	1	1
T 21	BC 337/40			X	8 697 375 582			1
T 22	BC 237 B			X	8 697 375 474			1

X = zur Lagerhaltung empfohlen
h = handelsüblich
O = kein Ersatzteil

X = recommended to keep on stock
h = trade standard
O = no spare part

X = recommandé à tenir en stock
h = usuel dans le commerce
O = pas de pièce de rechange

Download von www.olafs-16mm-kino.de

(c) by Bauer / Bosch

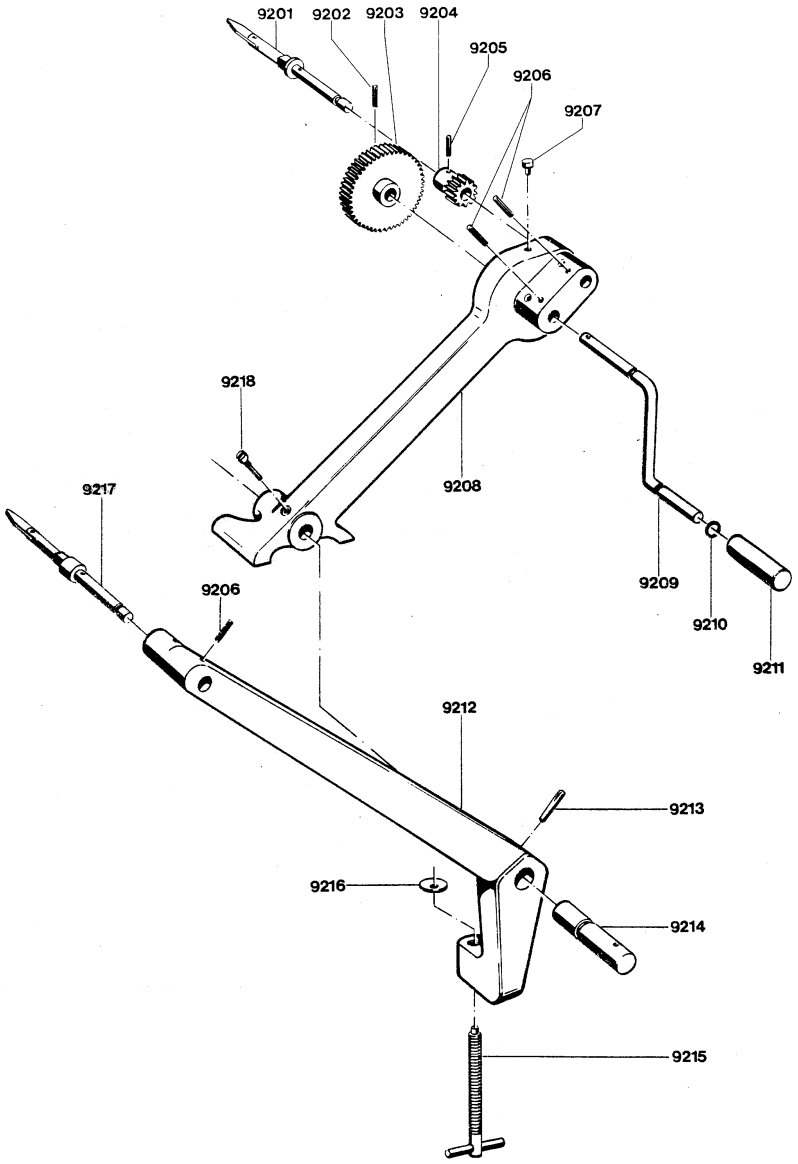

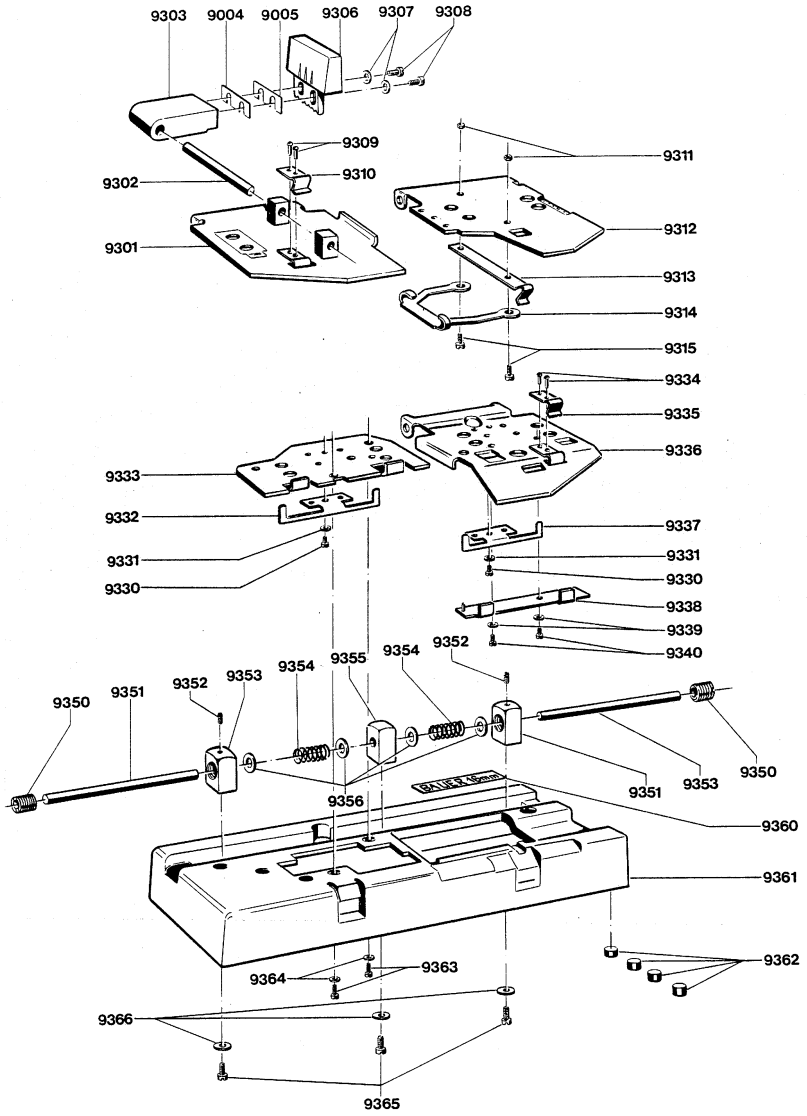

Download von www.olafs-16mm-kino.de

(c) by Bauer / Bosch

9500

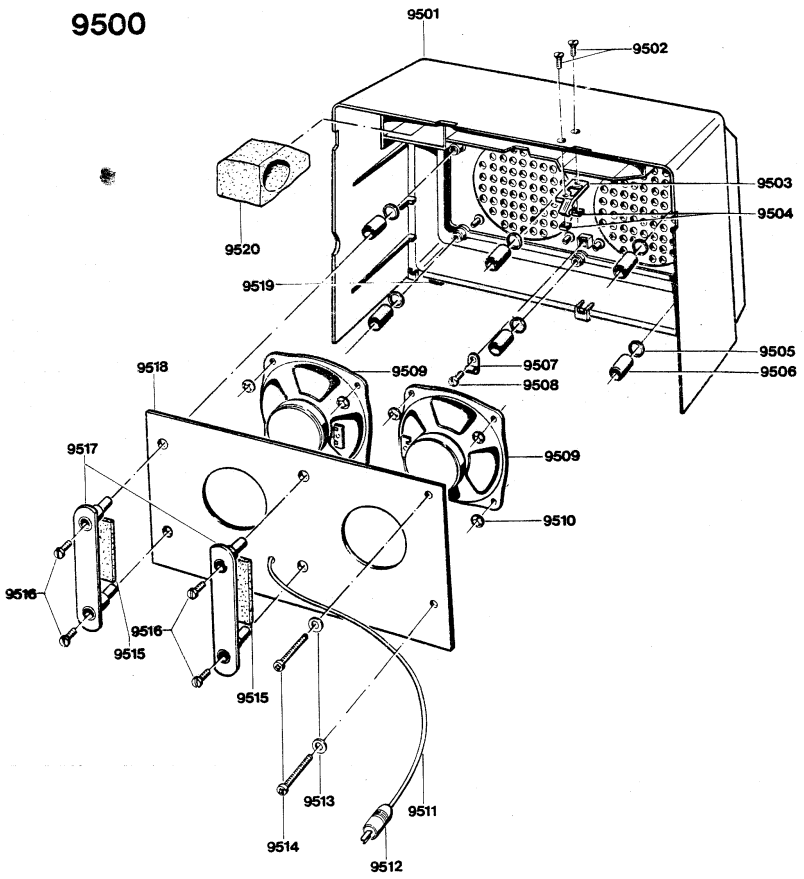

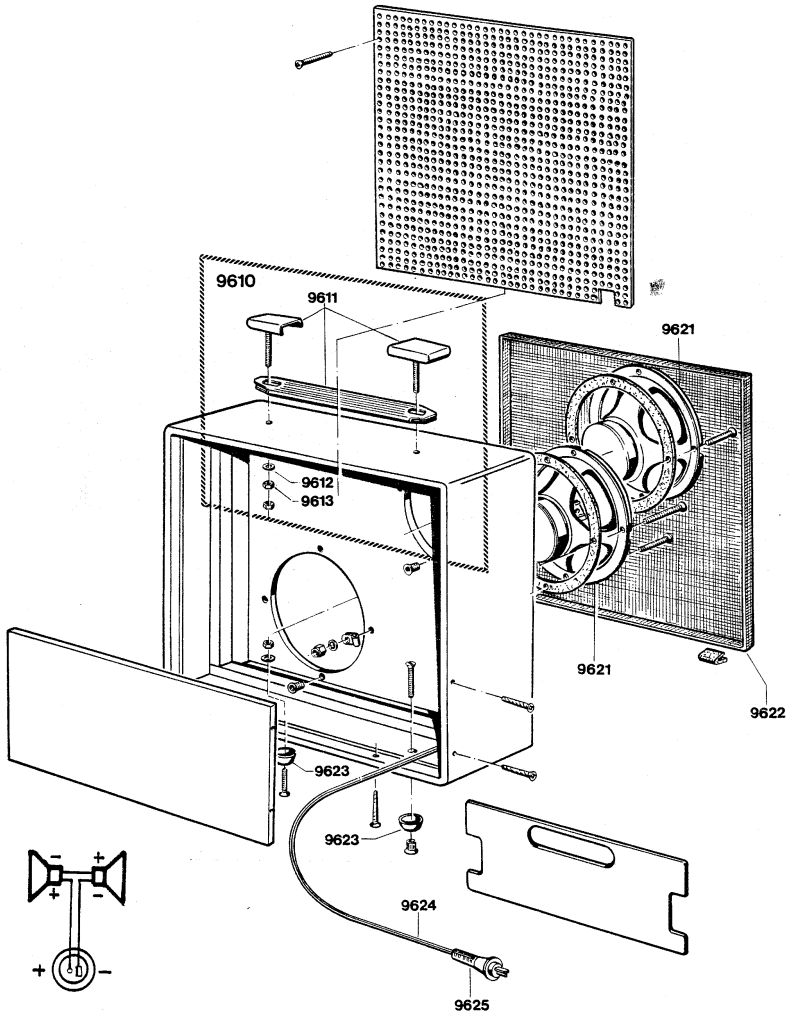

Download von www.olafs-16mm-kino.de

(c) by Bauer / Bosch

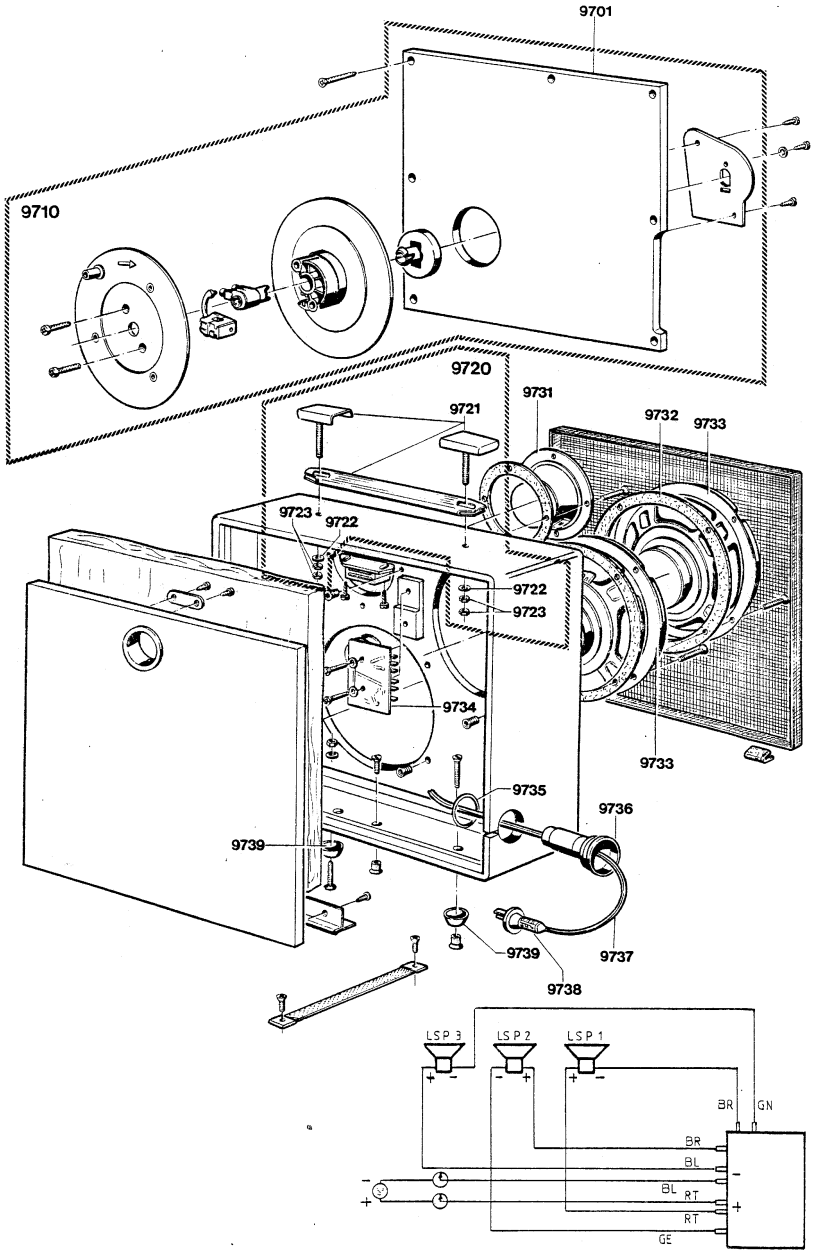

Pos.	Ersatzteil	Spare part	Pièce de rechange		Bestell-Nr.: Part-No.:/Référence:	P8 L sel.	P8 T sel.	P8 M sel.
						Stück-Qt-Qté		
	Umroller, 600 m Gruppe: Pos. 9201-9218	1800 ft rewind assembly: pos. 9201-9218	enrouleuse, 600 m groupe: pos. 9201-9218		7 695 340 008			
9201	Spulenachse	reel spindle	axe de la bobine	X	8 693 170 491	1		
9202	Spannhülse 2,5x16 DIN 1481	expansion pin	douille de serrage	h	2 917 760 059	1		
9203	Zahnrad	gear	roue dentée		8 696 370 285	1		
9204	Zahnrad	gear	roue dentée		8 696 370 284	1		
9205	Spannhülse 2,5x14 DIN 1481	expansion pin	douille de serrage	h	2 917 760 058	1		
9206	Spannhülse 2,5x18 DIN 1481	expansion pin	douille de serrage	h	2 917 760 060	3		
9207	Anschlagbolzen	stop pin	axe de buttée		8 693 270 117	1		
9208	Spulenarm	reel arm	bras porte-bobine		8 695 770 374	1		
9209	Handkurbel	crank handel	manivell		8 692 070 370	1		
9210	Sprengring	snap ring	anneau expansif	X	8 694 650 560	1		
9211	Handgriff	grip	poignée	X	8 692 070 330	1		
9212	Spulenarm	reel arm	bras porte-bobine		8 695 771 114	1		
9213	Kegelkerbstift 2,5x16 DIN 1471	grooved taper pin	goupille cannellée	h	2 917 560 059	1		
9214	Achse	shaft	axe		8 693 170 495	1		
9215	Klemmschraube	clamping screw	vis de serrage		8 693 470 543	1		
9216	Spannscheibe	washer	rondelle		8 690 152 030	1		
9217	Spulenachse	reel spindle	axe de la bobine	X	8 693 170 490	1		
9218	Schaftschraube	headless screw	vis sant tête	X	8 693 470 911	1		

X = zur Lagerhaltung empfohlen
h = handelsüblich
O = kein Ersatzteil

X = recommended to keep on stock
h = trade standard
O = no spare part

X = recommandé à tenir en stock
h = usuel dans le commerce
O = pas de pièce de rechange

Download von www.olafs-16mm-kino.de

(c) by Bauer / Bosch

Pos.	Ersatzteil	Spare part	Pièce de rechange		Bestell-Nr.: Part-No.:/Référence:	P8_L sel. Stück-Qt-Qté	P8_T sel.	P8_M sel.
	Klebepresse, 16 mm Gruppe:	splicer, 16 mm assembly:	colleuse, 16 mm groupe:					
9300	Pos. 9301-9366	pos. 9301-9366	pos. 9301-9366		7 695 330 201			
9301	Klemmplatte mit Blattfeder	terminal plate with leaf spring	plaque de serrage avec ressort à lame		8 691 050 024	1		
9302	Achse	shaft	axe	X	8 693 250 008	1		
9303	Führungsplatte	guide plate	plaque de guidage		8 692 350 004	1		
9304	Unterlegscheibe nach Bedarf	backing plate if needed	embase si besoin	X	8 691 050 275			
9305	Unterlegplatte nach Bedarf	backing plate if needed	embase si besoin	X	8 691 050 276			
9306	Schaber	scraper	grattoir	X	8 691 050 002	1		
9307	Unterlegscheibe 2,2 DIN 125	plain washer	rondelle	h	2 916 015 002	2		
9308	Zylinderschraube M 2x5 DIN 84	cylindric srew	vis cylindrique	h	2 910 019 004	2		
9309	Halbrundniet 1,4x3 DIN 660	button-head rivet	rivet à tête ronde	h	2 917 030 609	2		
9310	Blattfeder	leaf spring	ressort à lame	X	8 691 250 002	1		
9311	Sechskantmutter	hexagon nut	écrou hexagonal	X	8 693 350 001	2		
9312	Klemmplatte	terminal plate	plaque de serrage		8 691 050 019	1		
9313	Bügelfeder	spring clamp	ressort étrier	X	8 691 250 001	1		
9314	Bügelfeder	spring clamp	ressort étrier	X	8 691 250 005	1		
9315	Zylinderschraube M 2x3 DIN 84	cylindric srew	vis cylindrique	h	2 910 019 002	2		
9330	Zylinderschraube M 1,7x2 DIN 84	cylindric srew	vis cylindrique	h	2 910 015 840	2		
9331	Unterlegscheibe 1,8 DIN 125	plain washer	rondelle	h	2 916 015 000	2		
9332	Haltefeder	holding spring	ressort de retenue		8 691 250 004	1		

X = zur Lagerhaltung empfohlen
h = handelsüblich
O = kein Ersatzteil

X = recommended to keep on stock
h = trade standard
O = no spare part

X = recommandé à tenir en stock
h = usuel dans le commerce
O = pas de pièce de rechange

Pos.	Ersatzteil	Spare part	Pièce de rechange		Bestell-Nr.: Part-No.:/Référence:	P8_L sel. Stück-Qt-Qté	P8_T sel.	P8_M sel.
9333	Klemmplatte	terminal plate	plaque de serrage		8 691 050 049	1		
9334	Halbrundniet 1,4x3 DIN 660	button-head rivet	rivet à tête ronde	h	2 917 030 609	2		
9335	blattfeder	leaf spring	ressort à lame	X	8 691 250 002	1		
9336	Führungsplatte mit Pos. 9335	guide plate with pos. 9335	plaque de guiadage avec pos. 9335		8 691 050 022	1		
9337	Haltefeder	holding spring	ressort de retenue		8 691 250 003	1		
9338	Anschlagplatte	stop plate	plateau buttée		8 691 050 048	1		
9339	Unterlegscheibe	plain washer	rondelle	X	8 690 150 086	2		
9340	Zylinderschraube AM 1,7x3 DIN 84	cylindric screw	vis cylindrique	h	2 910 015 841	2		
9350	Gewindebuchse	threaded bushing	douille filetée		8 693 450 002	2		
9351	Achse	shaft	axe		8 693 250 006	2		
9352	Gewindestift	threaded pin	cheville filetée	X	8 693 450 001	2		
9353	Lagerbock	bearing pedestal	support de palier		8 692 350 003	2		
9354	Druckfeder	pressure spring	ressort de pression		8 694 650 001	2		
9355	Lagerbock	bearing pedestal	support de douille		8 692 350 001	1		
9356	Ausgleichscheibe 3,2 DIN 433	compensating washer	rondelle de compensation	h	2 916 015 005	4		
9360	Klebeschild	adhesive label	étiquette gommée		8 691 150 109	1		
9361	Grundplatte	base plate	plaque de base		8 698 050 001	1		
9362	Gerätefuß	rubber foot	pied d'appareil	X	8 693 250 001	4		
9363	Zylinderschraube	cylindric screw	vis cylindrique	X	8 692 450 012	3		
9364	Unterlegscheibe 1,8 DIN 125	plain washer	rondelle	h	2 916 015 000	3		
9365	Zylinderschraube M 3x6 DIN 84	cylindric screw	vis cylindrique	h	2 910 015 018	3		
9366	Unterlegscheibe	plain washer	rondelle	h	8 690 152 647	3		

X = zur Lagerhaltung empfohlen
h = handelsüblich
O = kein Ersatzteil

X = recommended to keep on stock
h = trade standard
O = no spare part

X = recommandé à tenir en stock
h = usuel dans le commerce
O = pas de pièce de rechange

Download von www.olafs-16mm-kino.de

(c) by Bauer / Bosch

Pos.	Ersatzteil	Spare part	Pièce de rechange		Bestell-Nr.: Part-No.:/Référence:	P8 L sel.	P8 T sel.	P8 M sel.
						Stück-Qt-Qté		
9516	Zylinderschraube M 4x8 DIN 84	cylindric screw	vis cylindrique	h	2 910 015 118	4		
9517	Kabelhalter	cable support	porte-câble		8 695 772 271	2		
9518	Abdeckplatte	cover plate	plaque de couvercle	0		1		
9519	Gummifuß	rubber foot	pied caoutchouc	X	8 692 370 641	2		
9520	Schaumstoff	foam plastics	caoutchouc mousse		8 695 772 274	1		

X = zur Lagerhaltung empfohlen
h = handelsüblich
O = kein Ersatzteil

X = recommended to keep on stock
h = trade standard
O = no spare part

X = recommandé à tenir en stock
h = usuel dans le commerce
O = pas de pièce de rechange

Pos.	Ersatzteil	Spare part	Pièce de rechange		Bestell-Nr.: Part-No.:/Référence:	P8 L sel.	P8 T sel.	P8 M sel.
						Stück-Qt-Qté		
9500	Projektordeckel mit Lautsprecher Gruppe: Pos. 9501-9520	projector cover with loudspeaker assembly: pos. 9501-9520	capot du projecteur avec haut-parleur groupe: pos. 9501-9520		7 695 350 052	1		
9501	Projektordeckel	projector cover	capot du projecteur	X	8 695 550 141	1		
9502	Senkschraube M 3x8 DIN 963	flat-head screw	vis tête fraisée	h	2 910 775 050	2		
9503	Haltewinkel	fastening bracket	équerre de fixation	X	8 691 371 967	1		
9504	Vierkantmutter M 3 DIN 562	square nut	écrou carée	h	2 915 125 003	2		
9505	Federscheibe 12,5x18,5x0,25	spring washer	rondelle ressort		8 690 170 573	6		
9506	Distanzbuchse	spacer bushing	douille entretoise		8 690 470 341	6		
9507	Befestigungs-schelle	mounting clip	colier de fixation		8 691 371 374	1		
9508	Zylinderschraube M 4x8 DIN 84	cylindric screw	vis cylindrique	h	2 910 015 118	1		
9509	Lautsprecher	loudspeaker	haut-parleur	X	8 697 670 140	2		
9510	Spannring D 5	grip ring	bague serrante	X	8 690 151 206	8		
9511	Lautsprecher-kabel mit Stecker	loudspeaker cable with plug	câble du haut-parleur avec fiche	X	8 694 476 429	1		
9512	Lautsprecher-stecker	loudspeaker plug	fiche du haut parleur	X	8 694 470 502	1		
9513	Unterlegscheibe 4,2	plain washer	rondelle		8 690 170 106	2		
9514	Kreuzschlitz-schraube M 4x30 DIN 7985	screw	vis	h	2 910 645 134	2		
9515	Schaumstoff	foam plastics	caoutchouc mousse	O		2		

X = zur Lagerhaltung empfohlen
h = handelsüblich
O = kein Ersatzteil

X = recommended to keep on stock
h = trade standard
O = no spare part

X = recommandé à tenir en stock
h = usuel dans le commerce
O = pas de pièce de rechange

Download von www.olafs-16mm-kino.de

(c) by Bauer / Bosch

Pos.	Ersatzteil	Spare part	Pièce de rechange		Bestell-Nr.: Part-No.:/Référence:	P8_L sel. Stück-Qt-Qté	P8_T sel. Stück-Qt-Qté	P8_M sel. Stück-Qt-Qté
9600	Kofferlaut-sprecher 50 W/8 Ohm	portable speaker	haut-parleur en cofret					
	Gruppe: Pos. 9610-9625	assembly: pos. 9610-9625	groupe: pos. 9610-9625		7 695 350 053	1		
9610	Traggriff	carrying handle	poignée					
	Gruppe: Pos. 9611-9613	assembly: pos. 9611-9613	groupe: pos. 9611-9613	X	8 694 770 177	1		
9611	Traggriff	carrying handle	poigné	0		1		
9612	Unterlegscheibe	plain washer	rondelle	0		2		
9613	Sechskantmutter	hexagon nut	écrou hexagonal	0		2		
9621	Lautsprecher 25/35 W/16 Ohm	loudspeaker	haut-parleur	X	8 697 650 023	2		
9622	Schutzgitter	protective grating	carter de protection	X	8 695 550 137	1		
9623	Metallfuß	metal foot	pied metallique	X	8 690 570 178	4		
9624	Lautsprecher-kabel mit Stecker	loudspeaker cable with plug	câble du haut-parleur avec fiche	X	8 694 476 412	1		
9625	Lautsprecher-stecker	loudspeaker plug	fiche du haut-parleur	X	8 694 471 825	1		

X = zur Lagerhaltung empfohlen
h = handelsüblich
O = kein Ersatzteil

X = recommended to keep on stock
h = trade standard
O = no spare part

X = recommandé à tenir en stock
h = usuel dans le commerce
O = pas de pièce de rechange

Pos.	Ersatzteil	Spare part	Pièce de rechange		Bestell-Nr.: Part-No.:/Référence:	P8_L sel. Stück-Qt-Qté	P8_T sel. Stück-Qt-Qté	P8_M sel. Stück-Qt-Qté
9700	HIFI Koffer-lautsprecher 20 W/16 Ohm	HIFI portable speaker	haut-parleur en coffret HIFI					
	Gruppe: Pos. 9710-9740	assembly: pos. 9710-9740	groupe: pos. 9710-9740		7 695 350 054	1		
9701	Platte	plate	plaque	0		1		
9710	Kabeltrommel	cable drum	tambour à câble					
	Gruppe:	assembly:	groupe:	X	8 696 650 153	1		
9720	Traggriff	carrying handle	poignée					
	Gruppe: Pos. 9720-9723	assembly: pos. 9720-9723	groupe: pos. 9720-9723	X	8 694 770 177	1		
9721	Traggriff	carrying handle	poignée	0		1		
9722	Unterlegscheibe	plain washer	rondelle	0		1		
9723	Sechskantmutter	hexagon nut	écrou hexagonal	0		1		
9731	Hochton-Lautsprecher	treble loudspeaker	haut-parleur d'aigues	X	8 697 650 022	1		
9732	Schutzgitter	protective grating	carter de protection	X	8 697 550 137	1		
9733	Tiefton-Lautsprecher	bass loudspeaker	haut-parleur des graves	X	8 697 650 021	2		
9734	Frequenzweiche	frequency divider	bifurcation sélective	X	8 698 350 020	1		
9735	Gummiring	rubber O-ring	anneau de caoutchouc	X	8 690 270 157	1		
9736	Führungsbuchse	guide box	douille de guidage	X	8 690 370 637	1		
9737	Lautsprecher-kabel mit Stecker	loudspeaker cable with plug	câble du haut-parleur avec fiche	X	8 694 476 412	1		
9738	Lautsprecher-stecker	loudspeaker plug	fiche du haut-parleur	X	8 694 471 825	1		
9739	Metallfuß	metal foot	piéd métallique	X	8 690 570 178	4		

X = zur Lagerhaltung empfohlen
h = handelsüblich
O = kein Ersatzteil

X = recommended to keep on stock
h = trade standard
O = no spare part

X = recommandé à tenir en stock
h = usuel dans le commerce
O = pas de pièce de rechange

Download von www.olafs-16mm-kino.de